TAS-UNI-450 / TAS-UNI-600

DE | Betriebsanleitung

DK | Operating Instructions

TAS-UNI-450/TAS-UNI-600

DE | Betriebsanleitung

51000100 / 51000101 V1

Original Betriebsanleitung

Inhalt

1 Sicherheit ... 3
1.1 Sicherheitshinweise ... 3
1.2 Sicherheitskennzeichnung ... 3
1.3 Definition Fachpersonal/ Sachkundiger ... 3
1.4 Persönliche Sicherheitsmaßnahmen ... 4
1.5 Schutzausrüstung ... 4
1.6 Unfallschutz ... 4
1.7 Funktions- und Sichtprüfung ... 4
1.7.1 Mechanik ... 4
2 Allgemeines ... 5
2.1 Bestimmungsgemäßer Einsatz ... 5
2.2 Übersicht und Aufbau ... 6
2.3 Technische Daten ... 6
2.4 Zubehör: Abziehlehre AZL ... 7
2.5 Zubehör: Dachprofil-Zwischenteil TAS-UNI-DP ... 7
3 Zusammenbau und Einstellungen ... 7
3.1 Zusammenbau ... 7
3.1.1 Einstellung AbziehbreiteTAS-UNI-450 ... 8
3.2 Einstellung Dach – und Wannenprofil (TAS-UNI-DP) ... 9
3.2.1 Einstellung Dachprofil ... 9
3.2.2 Einstellung Wannenprofil ... 11
3.3 Einstellung der Rolleneinheiten (Bordstein) ... 13
3.4 Einstellung der Rolleneinheiten (Alu-Profil-Element) ... 14
4 Bedienung ... 15
4.1 Allgemein ... 15
4.1.1 Manuelles Ziehen ... 15
4.1.2 Maschinelles Ziehen ... 16
5 Wartung und Pflege ... 17
5.1 Wartung ... 17
5.1.1 Mechanik ... 17
5.2 Reparaturen ... 17
5.3 Hinweis zum Typenschild ... 18
5.4 Hinweis zur Vermietung/Verleihung von PROBST-Geräten ... 18
6 Entsorgung / Recycling von Geräten und Maschinen ... 18

Änderungen gegenüber den Angaben und Abbildungen in der Betriebsanleitung sind vorbehalten.

1 Sicherheit

1.1 Sicherheitshinweise

Lebensgefahr!
Bezeichnet eine Gefahr. Wenn sie nicht gemieden wird, sind Tod und schwerste Verletzungen die Folge.

Gefährliche Situation!
Bezeichnet eine gefährliche Situation. Wenn sie nicht gemieden wird, können Verletzungen oder Sachschäden die Folge sein.

Verbot!
Bezeichnet ein Verbot. Wenn es nicht eingehalten wird, sind Tod und schwerste Verletzungen, oder Sachschäden die Folge.

Wichtige Informationen oder nützliche Tipps zum Gebrauch.

1.2 Sicherheitskennzeichnung

WARNZEICHEN			
Symbol	**Bedeutung**	**Bestell-Nr.**	**Größe**
	Quetschgefahr der Hände.	29040221 29040220 29040107	30 x 30 mm 50 x 50 mm 80 x 80 mm

GEBOTSZEICHEN			
Symbol	**Bedeutung**	**Bestell-Nr.**	**Größe**
	Jeder Bediener muss die Bedienungsanleitung für das Gerät mit den Sicherheitsvorschriften gelesen und verstanden haben.	29040665 29040666 29041049	Ø 30 mm Ø 50 mm Ø 80 mm

1.3 Definition Fachpersonal/ Sachkundiger

Installations-, Wartungs- und Reparaturarbeiten an diesem Gerät dürfen nur von Fachpersonal oder Sachkundigen durchgeführt werden!

Fachpersonal oder Sachkundige müssen für die folgenden Bereiche, soweit es für dieses Gerät zutrifft, die notwendigen beruflichen Kenntnisse besitzen:

- für Mechanik
- für Hydraulik
- für Pneumatik
- für Elektrik

1.4 Persönliche Sicherheitsmaßnahmen

- Jeder Bediener muss die Bedienungsanleitung für das Gerät mit den Sicherheitsvorschriften gelesen und verstanden haben.
- Das Gerät und alle übergeordneten Geräte in/an die das Gerät eingebaut ist, dürfen nur von dafür beauftragten und qualifizierten Personen betrieben werden.

- Es dürfen **nur** Geräte **mit Handgriffen manuell** geführt werden.
  Ansonsten besteht Verletzungsgefahr der Hände!

1.5 Schutzausrüstung

Die Schutzausrüstung besteht gemäß den sicherheitstechnischen Anforderungen aus:

- Schutzkleidung
- Schutzhandschuhe
- Sicherheitsschuhe

1.6 Unfallschutz

- Arbeitsbereich für unbefugte Personen, insbesondere Kinder, weiträumig absichern.
- **Vorsicht bei Gewitter – Gefahr durch Blitzschlag!**
  Je nach Intensität des Gewitters gegebenenfalls die Arbeit mit dem Geräte einstellen.

- Arbeitsbereich ausreichend beleuchten.
- **Vorsicht bei nassen, angefrorenen, vereisten und verschmutzten Baustoffen!**
  Es besteht die Gefahr des Herausrutschens des Greifgutes. → UNFALLGEFAHR!

1.7 Funktions- und Sichtprüfung

1.7.1 Mechanik

- Das Gerät muss vor jedem Arbeitseinsatz auf Funktion und Zustand geprüft werden.
- Wartung, Schmierung und Störungsbeseitigung dürfen nur bei stillgelegtem Gerät erfolgen!

- Bei Mängeln, die die Sicherheit betreffen, darf das Gerät erst nach einer kompletten Mängelbeseitigung wieder eingesetzt werden.
- Bei jeglichen Rissen, Spalten oder beschädigten Teilen an irgendwelchen Teilen des Gerätes, muss **sofort** jegliche Nutzung des Gerätes gestoppt werden.

- Die Betriebsanleitung für das Gerät muss am Einsatzort jederzeit einsehbar sein.
- Das am Gerät angebrachte Typenschild darf nicht entfernt werden.
- Unlesbare Hinweisschilder (wie Verbots- und Warnzeichen) sind auszutauschen.

2 Allgemeines

2.1 Bestimmungsgemäßer Einsatz

- Das Gerät darf nur für den in der Bedienungsanleitung beschriebenen bestimmungsgemäßen Einsatz, unter Einhaltung der gültigen Sicherheitsvorschriften und unter Einhaltung der dementsprechenden gesetzlichen Bestimmungen und den der Konformitätserklärung verwendet werden.
- Jeder anderweitige Einsatz gilt als nicht bestimmungsgemäß und ist **verboten**!
- Die am Einsatzort gültigen gesetzlichen Sicherheits- und Unfallvorschriften müssen zusätzlich eingehalten werden.

Der Anwender **muss** sich vor jedem Einsatz vergewissern, dass:

- das Gerät für den vorgesehenen Einsatz geeignet ist
- sich im ordnungsgemäßen Zustand befindet
- die zu hebenden Lasten für das Heben geeignet sind

In Zweifelsfällen setzen Sie sich vor der Inbetriebnahme mit dem Hersteller in Verbindung.

Das Gerät TAS-UNI ist universell geeignet zur exakten Planumerstellung auf kleinen und großen Baustellen. Aus dem Stand heraus lässt sich Problemlos und akkurat eine saubere Planie erstellen.

Im manuellen Einsatz können 2 handelsübliche Schaufeln zum Ziehen des Gerätes verwendet werden.

Im maschinellen Einsatz (z.B. Radlader) werden 2 Zugketten zum Ziehen des Gerätes verwendet werden.

Das Gerät besteht ausfolgenden Komponenten:

- Einzelne teleskopierbaren Alu-Abziehprofilen und seitlich höhenverstellbaren Rolleneinheiten und Zugelementen.
- Trittblech (für Bediener) über Rolleneinheiten zur Erhöhung des Bodendruckes bei maschineller Nutzung.
- Höhenverstellbare Rolleneinheiten (Skala) mit Leitblech und klappbaren Abweiser.
- Zubehör: TAS-UNI-DP zur Herstellung eines beliebigen Planums mit Dach- oder Wannenprofiles (± 4%).

NICHT ERLAUBTE TÄTIGKEITEN:

Eigenmächtige Umbauten am Gerät oder der Einsatz von eventuell selbstgebauten Zusatzvorrichtungen gefährden Leib und Leben und sind deshalb grundsätzlich **verboten**!

Die **Nennweiten (**Arbeitsbreite**)** des Gerätes dürfen nicht überschritten werden.

2.2 Übersicht und Aufbau

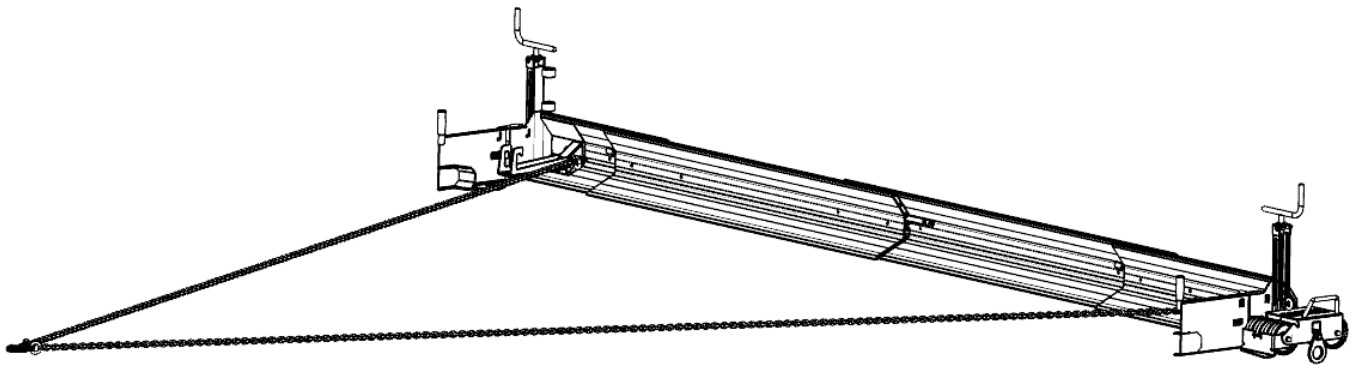

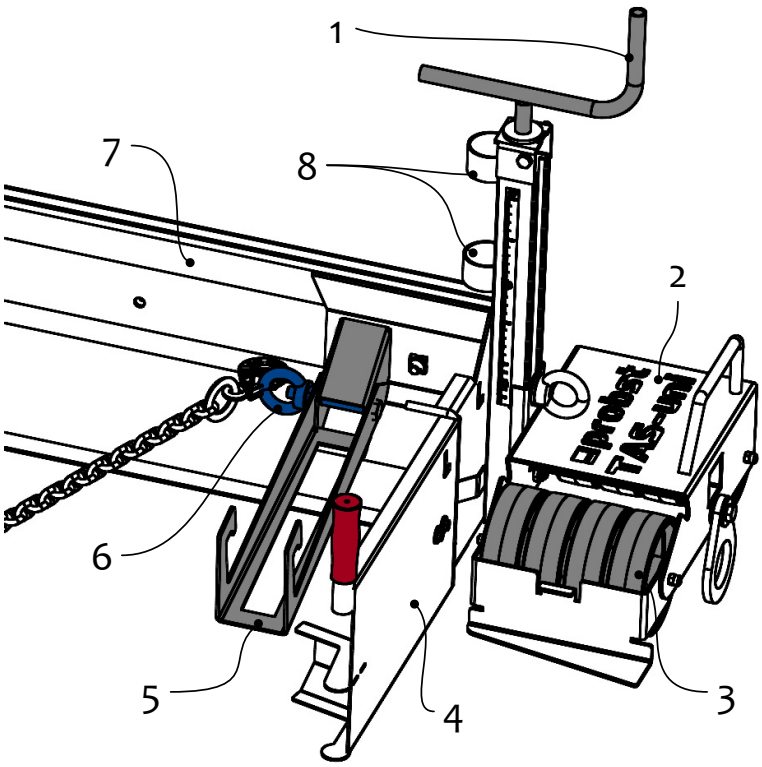

1. Spindel zur Höhenverstellung
2. Trittfläche (für Bediener, um bei maschinellem Einsatz den Bodendruck zu erhöhen)
3. Rolleneinheit
4. Abweiser (mit Handgriff)
5. Einhängung für Schaufel
6. Einhängering für Zugkette (für maschinellen Einsatz)
7. Abziehprofil
8. Halterung für die Schaufel

2.3 Technische Daten

Die genauen technischen Daten (wie z.B. Tragfähigkeit, Eigengewicht, etc.) sind dem Typenschild zu entnehmen.

2.4 Zubehör: Abziehlehre AZL

Die Abziehlehre dient als Auflageelement (rechts und links vom Planum) der Rolleneinheit der TAS-UNI und ist universell verlängerbar.

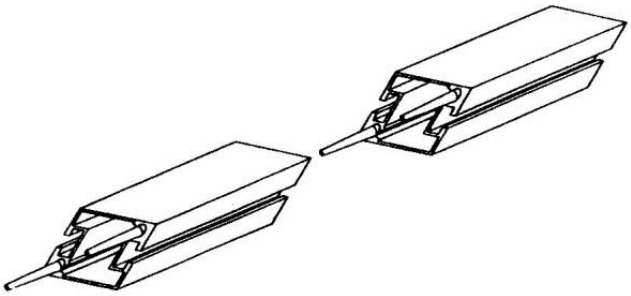

2.5 Zubehör: Dachprofil-Zwischenteil TAS-UNI-DP

Mit diesem Zwischenteil (TAS-UNI-DP) lassen sich beliebige Dach- und Wannenprofile von ± 4 % herstellen.

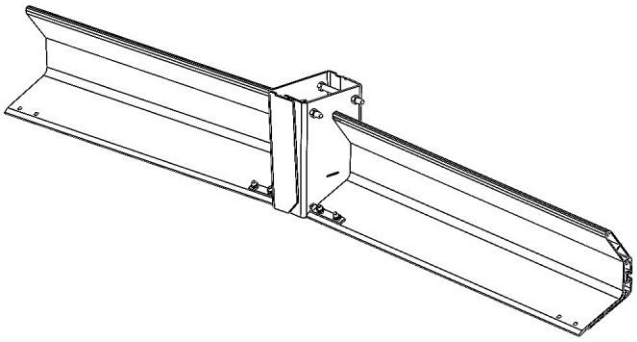

3 Zusammenbau und Einstellungen

3.1 Zusammenbau

Die Abziehprofile werden mittels einer Klemmverbindung **bündig** (- - -) miteinander verbunden und mit den Ringschrauben geklemmt. (siehe Bild 1).

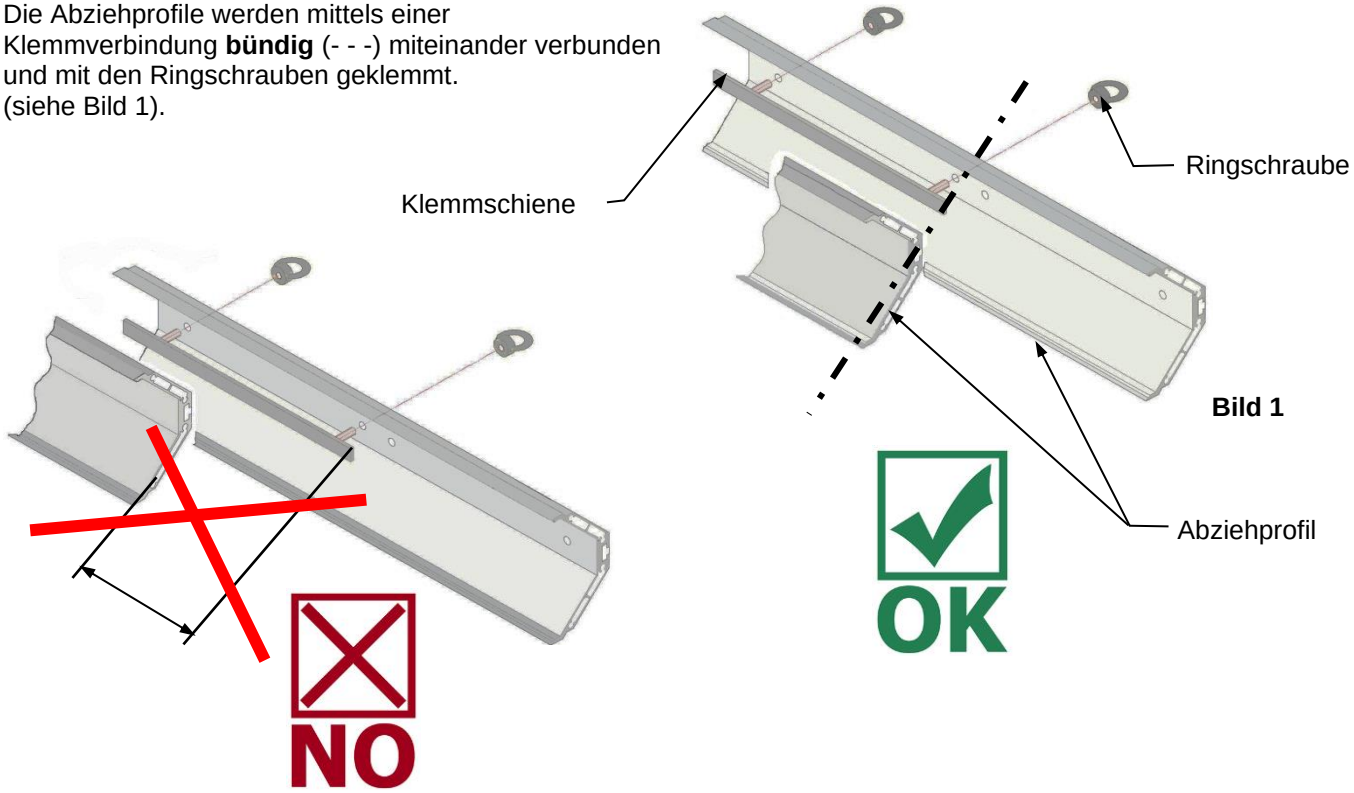

Bild 1

3.1.1 Einstellung AbziehbreiteTAS-UNI-450

Bei der Einstellung der maximal Abzieh-Breite (X2) von **4500 mm**, ist eine minimale Überlappung (X1) der einzelnen Abziehprofile von 331 mm zulässig (→ Bild 1)

Die Überlappung der einzelnen Abziehprofile muss an jeder Stelle etwa gleich breit gewählt werden.
Die Ringschrauben müssen sich beide im Überlappungsbereich der überlappten Abziehprofile befinden (im Bereich Maß X). Wobei die Klemmschiene im Überlappungsbereich ungefähr mittig positioniert werden soll.

X = Überlappungsbereich
X1 = Überlappung Abziehprofile
X2 =maximale zulässige Abzieh-Breite

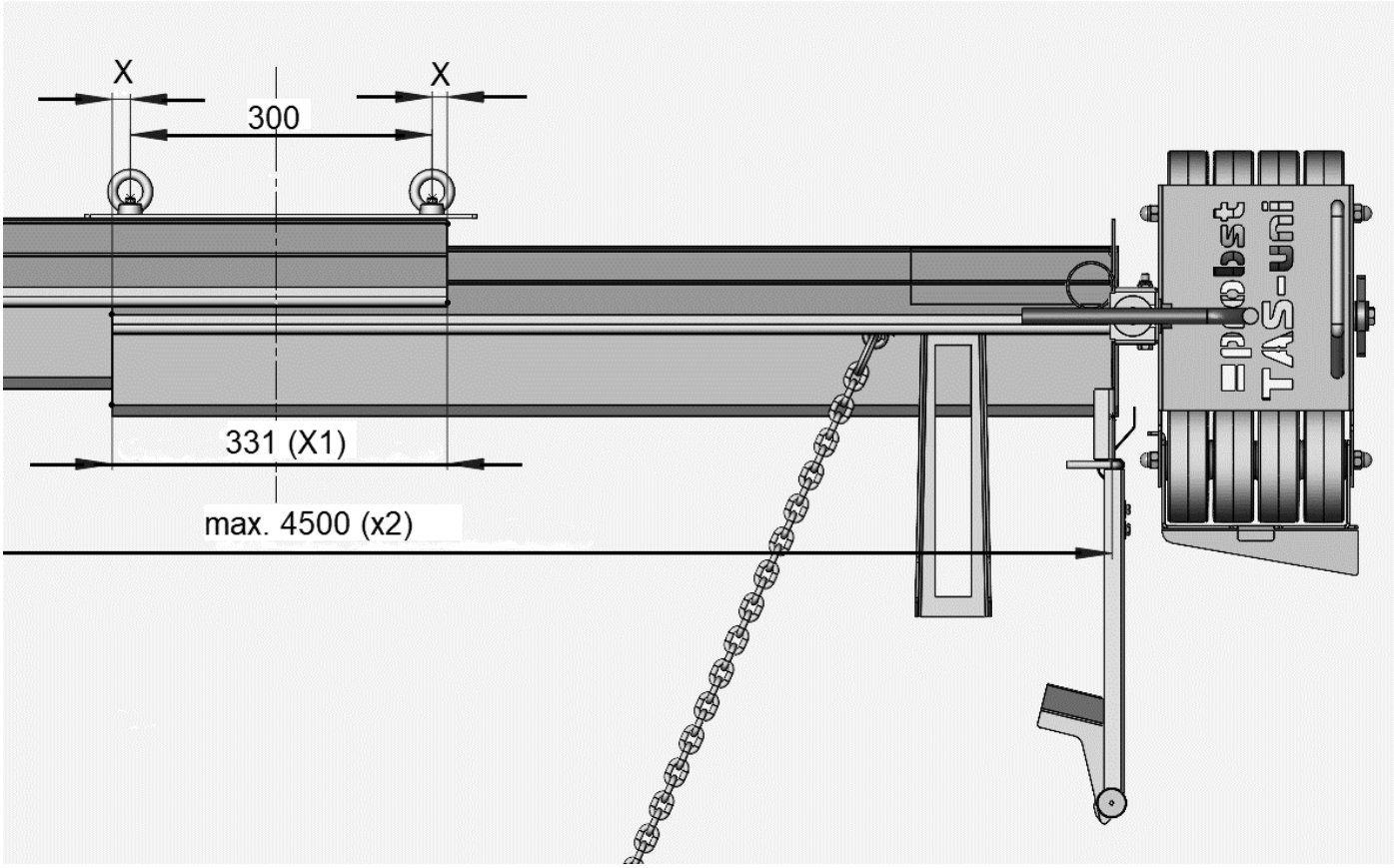

Bild 1

3.2 Einstellung Dach – und Wannenprofil (TAS-UNI-DP)

Mit diesem einstellbaren Zwischenteil TAS-UNI-DP lassen sich zur Herstellung beliebige Dach und Wannenprofile des Planums von ± 4% (Skala) einstellen.

Muttern auf Innenseite des TAS-UNI-DP anziehen ≙ Neigung (%) für Dachprofil→ Bild 2 (siehe auch Abbildung A auf nachfolgenden Seiten).

Muttern auf Außenseite des TAS-UNI-DP anziehen ≙ Neigung (%) für Wannenprofil→ Bild 3 (siehe auch Abbildung B auf nachfolgenden Seiten).

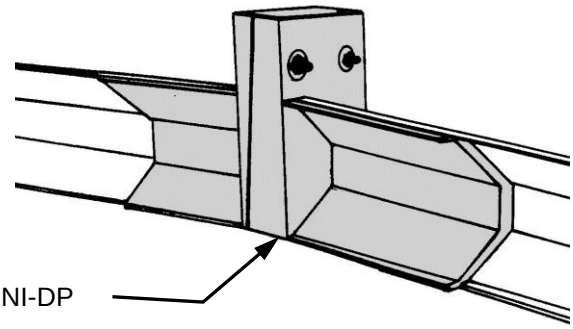

Bild 1

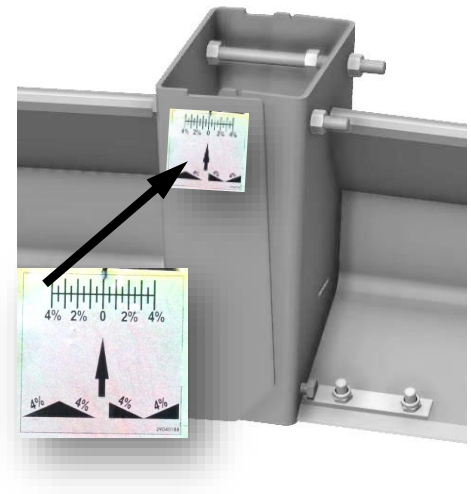

Bild 2

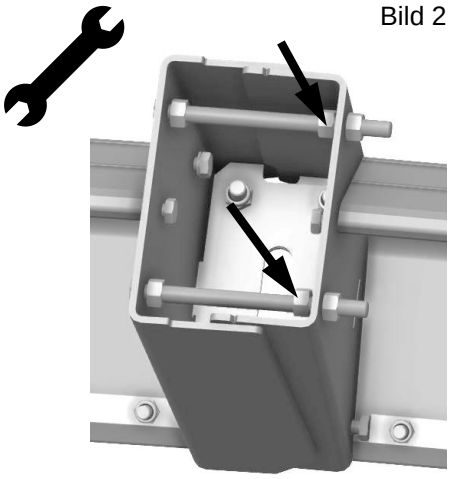

Bild 3

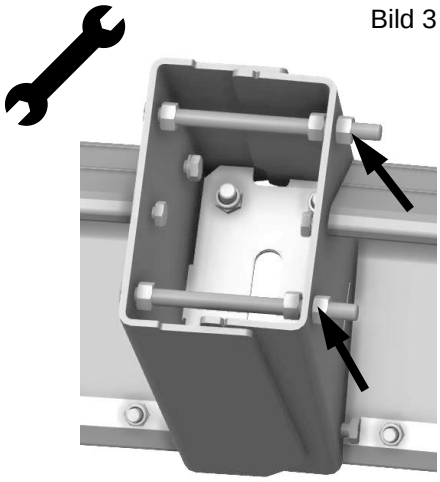

3.2.1 Einstellung Dachprofil

Beide Muttern (2) auf der Außenseite des TAS-UNI-DP lösen. → **Bild 1**

Neigung (z.B. 1%) an beiden Muttern (3) auf der Innenseite des TAS-UNI-DP einstellen. → **Bild 2**

Anzeige der Neigung (z.B. 1%) an Skala (4) und Zeiger (5) sichtbar und einstellbar. → **Bild 3**

1 Teilstrich auf der Skala (4) ≙ 0,5 % Neigung. → **Bild 3**

Der angezeigte Neigungswert (%) auf der Skala dient nur als Orientierung.
Die tatsächliche Neigung (%) muss unbedingt am Planum nachgemessen werden!
Siehe Darstellung A und A1 auf nachfolgenden Seiten.

Bild 1

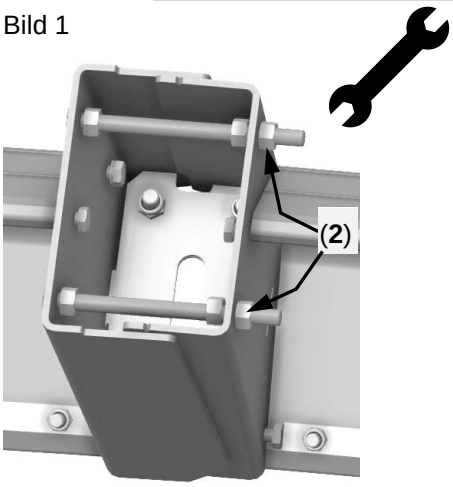

Bild 2

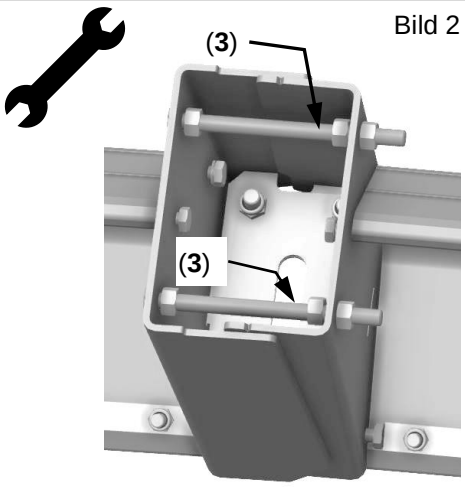

Bild 3

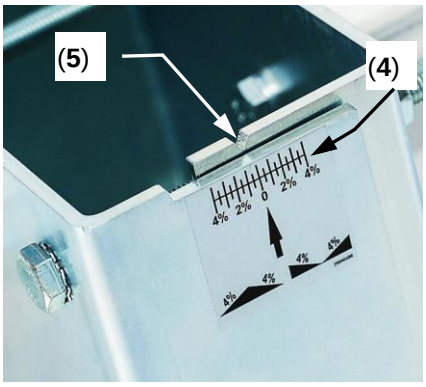

Außenmaß am TAS-UNI-DP (1) mit geeignetem Messwerkzeug z.B. Meterstab (6) (oder Schieblehre) messen. Dieses Maß muss an Vorder– und Hinterseite gleich groß sein (siehe ↘). → **Bild 4 und 5**.

Beide Muttern auf Außenseite (2) des TAS-UNI-DP wieder fest anziehen. → **Bild 6**

Bild 4

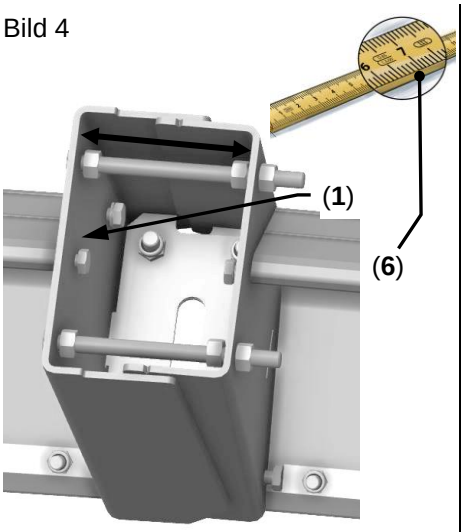

Bild 5

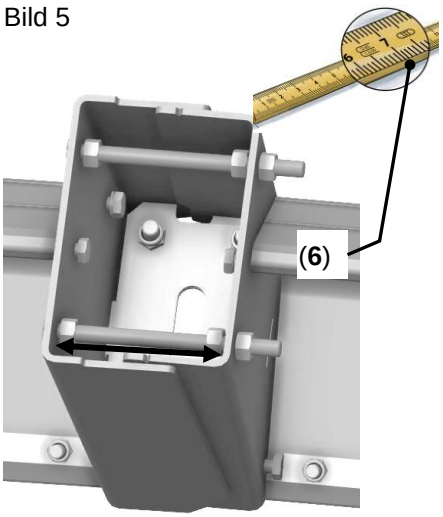

Bild 6

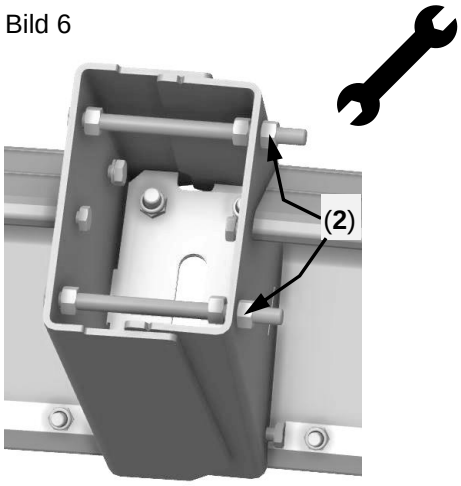

Abbildung A (Dachprofil)

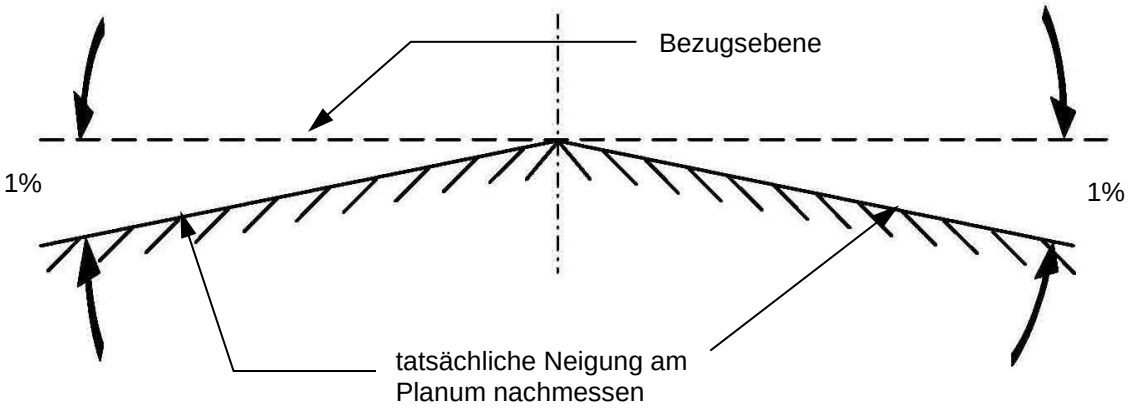

Ein Dachprofil kann auch mit unterschiedlich langen Alu-Abziehprofilen hergestellt werden.
→ siehe Abbildung A1

Abbildung A1

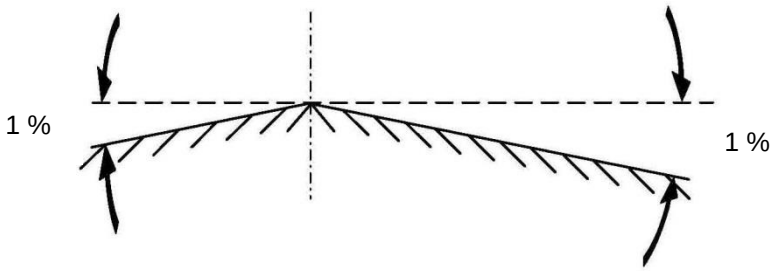

3.2.2 Einstellung Wannenprofil

Beide Muttern (2) auf der Innenseite des TAS-UNI-DP lösen. → **Bild 7**
Neigung (z.B. 1%) an beiden Muttern (3) auf der Außenseite des TAS-UNI-DP einstellen. → **Bild 8**
Anzeige der Neigung (z.B. 1%) an Skala (4) und Zeiger (5) sichtbar und einstellbar. → **Bild 9**
1 Teilstrich auf der Skala (4) ≙ 0,5 % Neigung. → **Bild 9**

Der angezeigte Neigungswert (%) auf der Skala dient nur als Orientierung.
Die tatsächliche Neigung (%) muss unbedingt am Planum nachgemessen werden!
Siehe Darstellung B und B1 auf nachfolgenden Seiten.

Bild 7

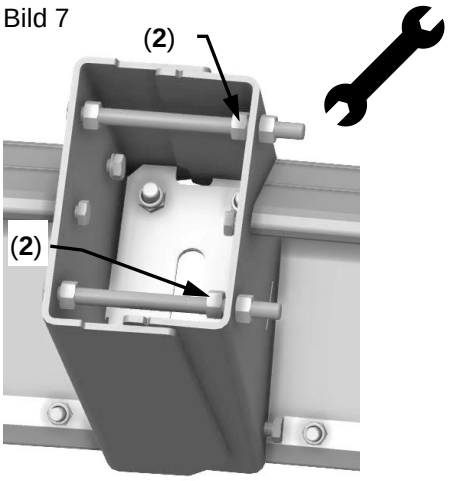

Bild 8

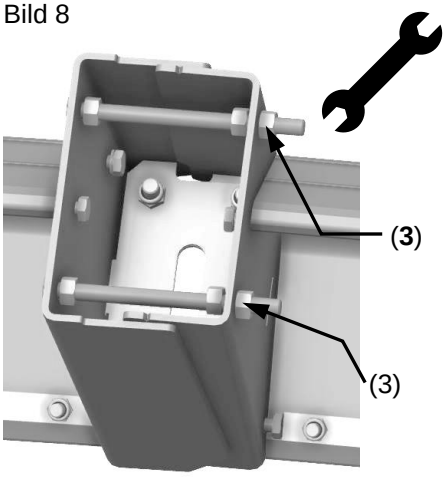

Bild 9

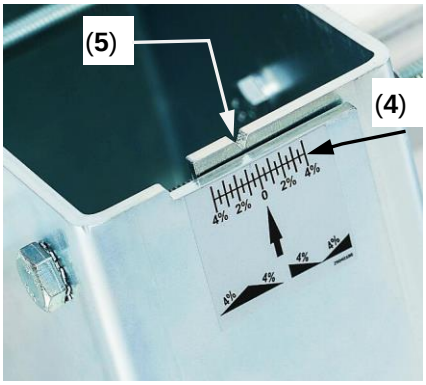

Außenmaß am TAS-UNI-DP (1) mit geeignetem Messwerkzeug z.B. Meterstab (6) (oder Schieblehre) messen. Dieses Maß muss an Vorder– und Hinterseite gleich groß sein (siehe ↘). → **Bild 10 und 11**.

Beide Muttern auf Innenseite des TAS-UNI-DP wieder fest anziehen. → **Bild 12**

Bild 10

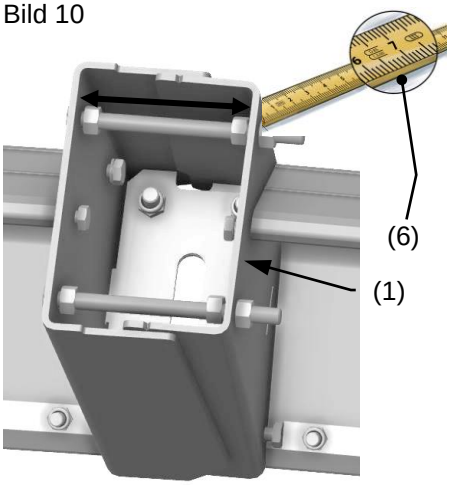

Bild 11

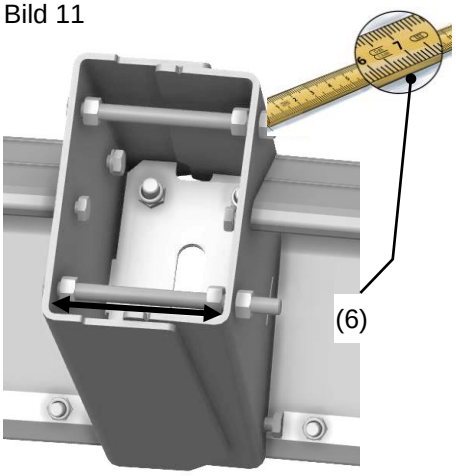

Bild 12

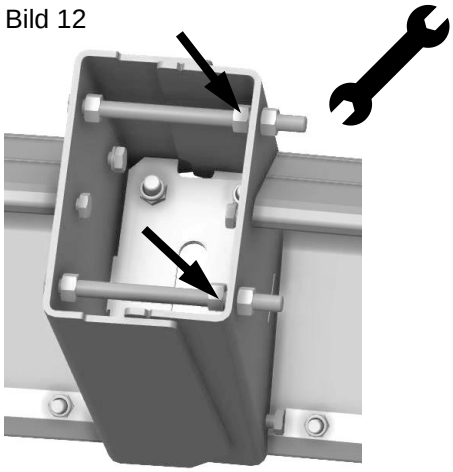

Abbildung B (Wannenprofil)

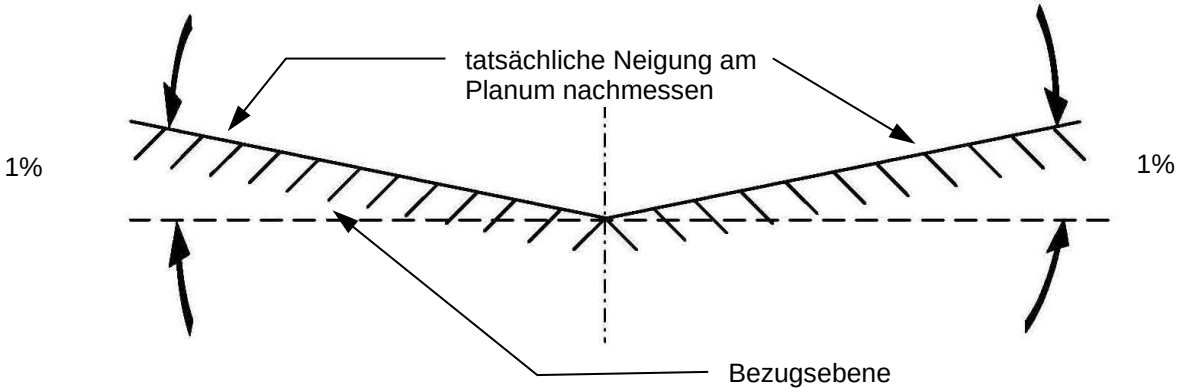

Ein Wannenprofil kann auch mit unterschiedlich langen Alu-Abziehprofilen hergestellt werden.
→ siehe Abbildung B1

Abbildung B1

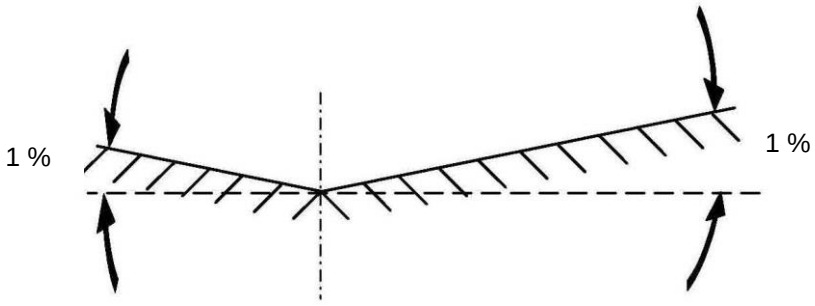

3.3 Einstellung der Rolleneinheiten (Bordstein)

Die Arbeitshöhe (0-25 cm) des Gerätes (TAS-UNI) kann mit Hilfe der Spindel an die Arbeitsbedingungen angepasst werden.

- Rolleneinheit auf Bordstein aufsetzen.
- Ringschraube (2) lösen.
- Durch Drehen an Kurbelspindel (1) Abziehprofil so einstellen, dass es auf dem Planum aufliegt. Orientierung an Skala (3).
  ➔**TIP** Optimales Planum (Splitthöhe): 2-3 cm
- Ringschraube (2) wieder anziehen.

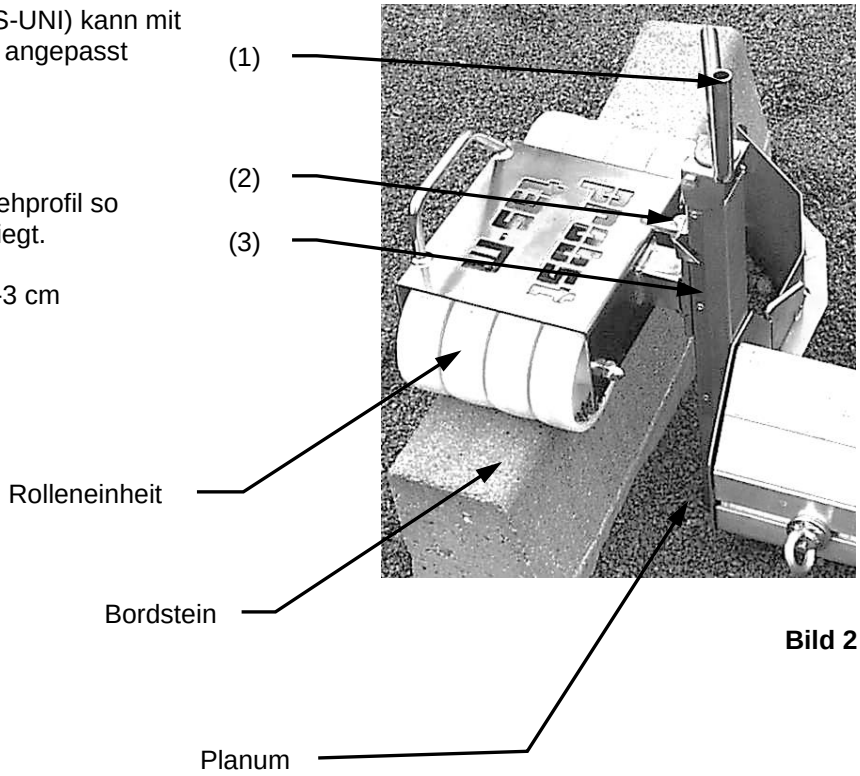

Bild 2

3.4 Einstellung der Rolleneinheiten (Alu-Profil-Element)

Die Arbeitshöhe (0-25 cm) des Gerätes (TAS-UNI) kann mit Hilfe der Spindel an die Arbeitsbedingungen angepasst werden.

- Alu-Profil-Element direkt auf das Planum aufsetzen, wie in Bild 4 dargestellt.
- Rolleneinheit auf Alu-Profil-Element aufsetzen
- Ringschraube (2) lösen.
- Durch Drehen an Kurbelspindel (1) Abziehprofil so einstellen, dass es auf dem Planum aufliegt. Orientierung an Skala (3).
  ➔**TIP** Optimales Planum (Splitthöhe): 2-3 cm
- Ringschraube (2) wieder anziehen.

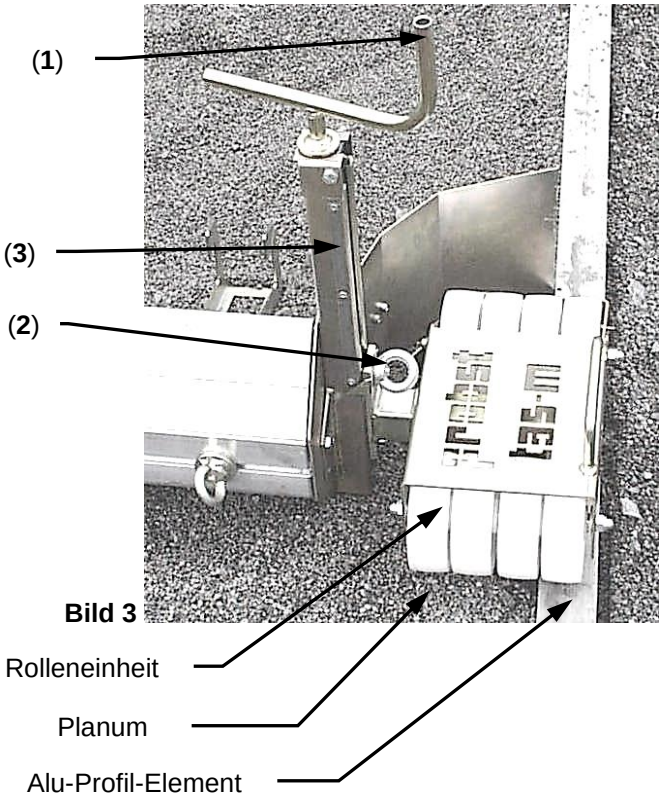

Bild 3

WICHTIG

Bei Verwendung der AZL Abziehlehre als Auflageelement für Rolleneinheit ist folgendes zu beachten ➔ ➔ ➔

Bild 4

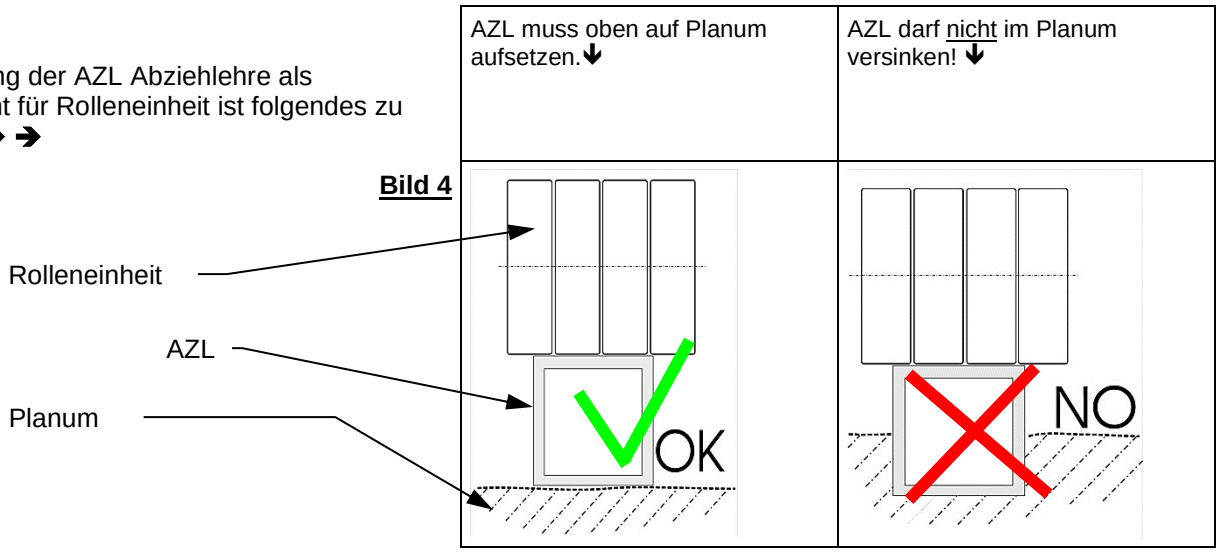

4 Bedienung

4.1 Allgemein

Die Erstellung eines Planums mit dem Gerät (TAS-UNI) kann entweder durch manuelles Ziehen (2-Mannbedienung) oder maschinell Ziehen (Radlader) erfolgen.

4.1.1 Manuelles Ziehen

Es werden 2 handelsübliche Schaufeln in die dafür vorgesehene Schaufel-Einhängungen (1) zum Ziehen des Gerätes (TAS-UNI) eingehängt.

Es ist darauf zu achten, dass im Arbeitsbereich keine Gegenstände auf dem Boden liegen – **Stolpergefahr beim Rückwärtslaufen.**

Vor jedem Arbeitseinsatz mit Schaufeln ist zu überprüfen, ob der Schaufelstiel fest in der Schaufel befestig ist – **Unfallgefahr**.

(**1**)

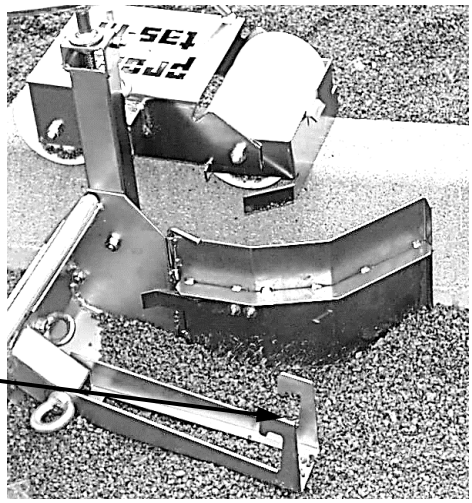

Bild 5

4.1.2 Maschinelles Ziehen

Es werden 2 Zugketten in die dafür vorgesehene Einhängering (2) zum Ziehen des Geräts (TAS-UNI) eingehängt. Die Enden der Zugketten werden am Radlader/Bagger im Bereich der Schaufelaufhängung befestigt.

Trittblech (3) kann dazu benutzt werden, um den Bodendruck zu erhöhen (Bediener kann einen Fuß daraufstellen).

Es ist darauf zu achten, dass im Arbeitsbereich keine Gegenstände auf dem Boden liegen – **Stolpergefahr beim Rückwärtslaufen.**

Bild 6

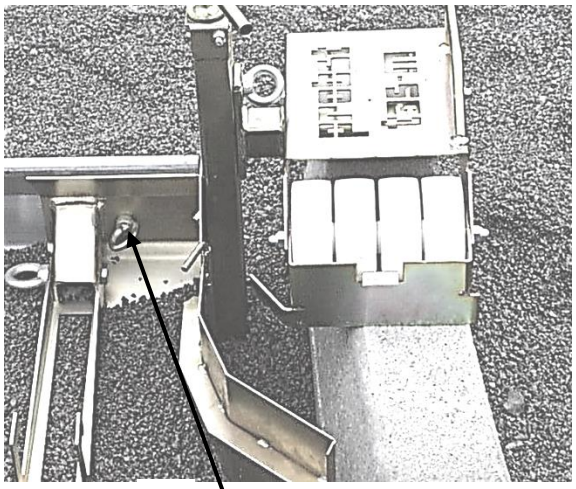

5 Wartung und Pflege

5.1 Wartung

Um eine einwandfreie Funktion, Betriebssicherheit und Lebensdauer des Gerätes zu gewährleisten, sind die in der unteren Tabelle aufgeführten Wartungsarbeiten nach Ablauf der angegebenen Fristen durchzuführen.

Es dürfen **nur Original-Ersatzteile** verwendet werden; ansonsten erlischt die Gewährleistung.

Alle Arbeiten dürfen nur bei stillgelegtem Gerät erfolgen!

5.1.1 Mechanik

WARTUNGSFRIST	Auszuführende Arbeiten
Erstinspektion nach 25 Betriebsstunden	• Sämtliche Befestigungsschrauben kontrollieren bzw. nachziehen (darf nur von einem Sachkundigen durchgeführt werden).
Alle 50 Betriebsstunden	• Sämtliche Befestigungsschrauben nachziehen (achten Sie darauf, dass die Schrauben gemäß den gültigen Anzugsdrehmomenten der zugehörigen Festigkeitsklassen nachgezogen werden). • Sämtliche vorhandene Sicherungselemente (wie Klappsplinte) auf einwandfreie Funktion prüfen und defekte Sicherungselemente ersetzen. → **1)** • Alle Gelenke, Führungen, Bolzen und Zahnräder, Ketten auf einwandfreie Funktion prüfen, bei Bedarf nachstellen oder ersetzen. • Greifbacken (sofern vorhanden) auf Verschleiß prüfen und reinigen, bei Bedarf ersetzen. • Alle vorhandenen Gleitführungen, Zahnstangen, Gelenke von beweglichen Bauteilen oder Maschinenbaukomponenten sind zur Reduzierung von Verschleiß und für optimale Bewegungsabläufe einzufetten/ zu schmieren (empfohlenes Schmierfett: *Mobilgrease HXP 462*). • Alle Schmiernippel (sofern vorhanden) mit Fettpresse schmieren.
Mindestens 1x pro Jahr **(bei harten Einsatzbedingungen Prüfintervall verkürzen)**	• Kontrolle aller Aufhängungsteile, sowie Bolzen und Laschen. Prüfung auf Risse, Verschleiß, Korrosion und Funktionssicherheit durch einen Sachkundigen.

1)

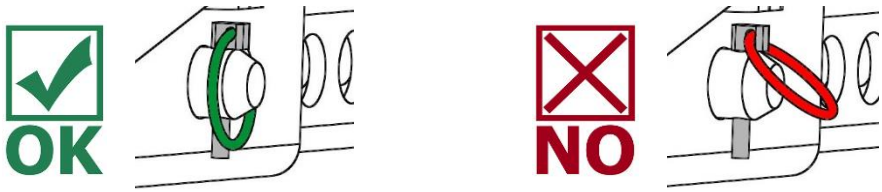

5.2 Reparaturen

- Reparaturen am Gerät dürfen nur von Personen durchgeführt werden, die die dafür notwendigen Kenntnisse und Fähigkeiten besitzen.
- Vor der Wiederinbetriebnahme **muss** eine außerordentliche Prüfung durch einen Sachkundigen oder Sachverständigen durchgeführt werden.

5.3 Hinweis zum Typenschild

- Gerätetyp, Gerätenummer und Baujahr sind wichtige Angaben zur Identifikation des Gerätes. Sie sind bei Ersatzteilbestellungen, Gewährleistungsansprüchen und sonstigen Anfragen zum Gerät stets mit anzugeben.
- Das im Typenschild bezeichnete Eigengewicht ist bei der Verwendung am Hebezeug/Trägergerät (z.B. Kran, Kettenzug, Gabelstapler, Bagger...) mit zu berücksichtigen.

Beispiel:

5.4 Hinweis zur Vermietung/Verleihung von PROBST-Geräten

Bei jeder Verleihung/Vermietung von PROBST-Geräten **muss** unbedingt die dazu gehörige **Original-Betriebsanleitung** mitgeliefert werden (bei Abweichung der Sprache des jeweiligen Benutzerlandes, ist zusätzlich die jeweilige Übersetzung der Original-Betriebsanleitung mit zuliefern)!

6 Entsorgung / Recycling von Geräten und Maschinen

Das Produkt **darf nur** von qualifiziertem Fachpersonal außer Betrieb genommen und zur Entsorgung/ zum Recyclen vorbereitet werden. Entsprechend vorhandene **Einzelkomponenten** (wie Metalle, Kunststoffe, Flüssigkeiten, Batterien/Akkus etc.) **müssen** gemäß den **national/ länderspezifisch geltenden Gesetzen und Entsorgungsvorschriften** entsorgt/recycelt werden!

Das Produkt darf nicht im Hausmüll entsorgt werden!

Wartungsnachweis

Garantieanspruch für dieses Gerät besteht nur bei Durchführung der vorgeschriebenen Wartungsarbeiten (durch eine autorisierte Fachwerkstatt)! Nach jeder erfolgten Durchführung eines Wartungsintervalls muss unverzüglich dieser Wartungsnachweis (mit Unterschrift u. Stempel) an uns übermittelt werden. [1)]

[1)] per E-Mail an: service@probst-handling.de / per Fax oder Post

Betreiber: _ _ _ _ _ _ _ _ _ _ _ _ _

Gerätetyp: _ _ _ _ _ _ _ _ _ _ _ _ _ Artikel-Nr.: _ _ _ _ _ _ _ _ _ _ _ _ _

Geräte-Nr.: _ _ _ _ _ _ _ _ _ _ _ _ _ Baujahr: _ _ _ _

Wartungsarbeiten nach 25 Betriebsstunden		
Datum:	Art der Wartung:	Wartung durch Firma:
		Stempel
		.....
		Name / Unterschrift

Wartungsarbeiten nach 50 Betriebsstunden		
Datum:	Art der Wartung:	Wartung durch Firma:
		Stempel
		.....
		Name / Unterschrift
		Wartung durch Firma:
		Stempel
		.....
		Name / Unterschrift
		Wartung durch Firma:
		Stempel
		.....
		Name / Unterschrift

Wartungsarbeiten 1x jährlich		
Datum:	Art der Wartung:	Wartung durch Firma:
		Stempel
		.....
		Name / Unterschrift
		Wartung durch Firma:
		Stempel
		.....
		Name / Unterschrift

DE

Probst GmbH
Gottlieb-Daimler-Straße 6
71729 Erdmannhausen, Germany

Telefon +49 7144 3309-0
Fax +49 7144 3309-50

www.probst-handling.com
info@probst-handling.de

TAS-UNI-450 / TAS-UNI-600

DK | Driftsvejledning

51000100 / 51000101 V1

Oversættelse af den originale driftsvejledning

Indhold

1 Sikkerhed ... 3
1.1 Sikkerhedsanvisninger ... 3
1.2 Sikkerhedsskiltning ... 3
1.3 Definition af kvalificeret personale / sagkyndig ... 3
1.4 Personlige sikkerhedsforanstaltninger ... 4
1.5 Beskyttelsesudstyr ... 4
1.6 Sikkerhedsforanstaltning ... 4
1.7 Funktionskontrol og visuel kontrol ... 4
1.7.1 Generelt ... 4
2 Generelt ... 5
2.1 Anvendelsesformål ... 5
2.2 Overblik ... 6
2.3 Tekniske data ... 6
2.4 Tilbehør: Trækmåler AZL ... 7
2.5 Tilbehør: Mellemsektion af tagprofil TAS-UNI-DP ... 7
3 Montering og indstillinger ... 7
3.1 Samling ... 7
3.1.1 Justering af TAS-UNI-450's aftræksbredde ... 8
3.2 Justering af tag- og bakkeprofil (TAS-UNI-DP) ... 9
3.2.1 Indstilling af tagprofilen ... 9
3.2.2 Indstilling af bakkeprofilen ... 11
3.3 Indstilling af rulleenheder (kantsten) ... 13
3.4 Indstilling af rulleenheder (aluminiumsprofilelement) ... 14
4 Betjening ... 15
4.1 Generelt ... 15
4.1.1 Manuel trækning ... 15
4.1.2 Træk med maskine ... 16
5 Service og vedligeholdelse ... 17
5.1 Vedligeholdelse ... 17
5.1.1 Mekanik ... 17
5.2 Reparationer ... 17
5.3 Bemærkning på typeskiltet ... 18
5.4 Information om leje/lån af PROBST-apparater ... 18
6 Bortskaffelse/genanvendelse af udstyr og maskiner ... 18

Vi forbeholder os ret til at foretage ændringer i oplysningerne og illustrationerne i brugsanvisningen.

1 Sikkerhed

1.1 Sikkerhedsanvisninger

Livsfare!
Betegner en faresituation. Hvis situationen ikke undgås, har den døden og alvorlige kvæstelser til følge.

Farlig situation!
Betegner en farlig situation. Hvis situationen ikke undgås, har den kvæstelser eller materialeskader til følge.

Forbud!
Betegner et forbud. Hvis forbuddet tilsidesættes, kan det medføre dødsulykker og alvorlige kvæstelser eller materialeskader.

Vigtige informationer eller nyttige tips til brug.

1.2 Sikkerhedsskiltning

ADVARSELSSYMBOLER

Symbol	Betydning	Ordre-nr.	Størrelse
	Fare for at få hænderne kvæstet.	29040221 29040220 29040107	30 x 30 mm 50 x 50 mm 80 x 80 mm

PÅBUDSSYMBOLER

Symbol	Betydning	Ordre-nr.	Størrelse
	Enhver operatør skal have læst og forstået betjeningsvejledningen til enheden med sikkerhedsforskrifterne.	29040665 29040666 29041049	Ø 30 mm Ø 50 mm Ø 80 mm

1.3 Definition af kvalificeret personale / sagkyndig

Installation, vedligeholdelse og reparation af denne enhed må kun foretages af kvalificeret personale eller sagkyndige!

Kvalificeret personale eller sagkyndige skal have fornødent kendskab til følgende områder, såfremt de er relevante for enheden:

- til mekanik
- til hydraulik
- til pneumatik
- til elektroteknik

1.4 Personlige sikkerhedsforanstaltninger

- Enhver bruger skal have læst og forstået driftsvejledningen til enheden inkl. sikkerhedsforskrifterne.
- Enheden og alle overordnede enheder, som er indbygget i enheden, må kun betjenes af **godkendte og kvalificerede** medarbejdere, der er hyret til formålet.

- Kun maskiner/enhed med håndgreb må føres manuelt.
- Ellers er der risiko for kvæstelser på dine hænder!

1.5 Beskyttelsesudstyr

Beskyttelsesudstyret består i henhold til de sikkerhedsmæssige krav af:

- Beskyttelsesklæder
- Beskyttelseshandsker
- Sikkerhedssko

1.6 Sikkerhedsforanstaltning

- Afspær en stor del af arbejdsområdet således, at uvedkommende, især børn, ikke får adgang hertil.
- **Forsigtighed under tordenvejr - fare for lynnedslag!**
  Afhængigt af tordenvejrets intensitet skal du om nødvendigt stoppe arbejdet med udstyret.

- Sørg for tilstrækkelig belysning af arbejdsområdet.
- **Vær forsigtig med våde, frosne, iskolde og beskidte byggematerialer!**
  Der er risiko for, at gribematerialet glider ud. → FARE FOR ULYKKE!

1.7 Funktionskontrol og visuel kontrol

1.7.1 Generelt

- Enheden arbejde skal før brug funktions- og tilstandstestes.
- Vedligeholdelse, smøring og fejlafhjælpning må kun foretages, når enheden er afbrudt og sat ud af drift!

- Ved mangler, der berører sikkerheden, må enheden først genidriftsættes, når alle fejl er afhjulpet.
- Hvis der er tilfældige ridser, revner, spalter eller beskadigede komponenter forskellige steder på enheden, skal al kørsel med enheden **straks** indstilles.

- Driftsvejledningen til enheden skal altid forefindes et synligt sted på arbejdspladsen.
- Det på enheden anbragte typeskilt må ikke fjernes.
- Ulæselige skilte skal udskiftes. Ulæselige sikkerhedsskilte (såsom forbuds- og advarselssymboler) skal udskiftes.

2 Generelt

2.1 Anvendelsesformål

- Enheden må kun anvendes til det i driftsvejledningen beskrevne formål under overholdelse af sikkerhedsforskrifterne og de tilhørende lovbestemmelser og overensstemmelseserklæringen.
- Enhver anden anvendelse ligger uden for anvendelsesformålet og er forbudt!
- Desuden skal de på arbejdsstedet gældende sikkerheds- og ulykkesforebyggende forskrifter overholdes.

Brugerne skal før kørsel sikre sig, at:

- enheden er egnet til det valgte arbejde,
- at den er i driftssikker stand,
- at emnerne egner sig til at blive løftet.

I tvivlstilfælde bedes man før idriftsættelsen rådføre sig med producenten.

TAS-UNI-enheden er universelt egnet til præcis nivellering på små og store byggepladser. En ren nivelleringsoverflade kan skabes nemt og præcist fra en stående position.

Ved manuel brug kan der bruges 2 kommercielt tilgængelige skovle til at trække enheden.

Ved mekaniseret brug (f.eks. hjullæsser) bruges 2 trækkæder til at trække enheden.

Enheden består af følgende komponenter:

- Individuelle teleskopiske aftrækningsprofiler i aluminium og sideværts højdejusterbare rulleenheder og trækelementer.
- Trædeplade (til operatøren) over rulleenhederne for at øge jordtrykket under brug af maskinen.
- Højdejusterbare rulleenheder (skala) med styreplade og foldbar deflektor.
- Tilbehør: TAS-UNI-DP til fremstilling af enhver nivelleringsflade med tag- eller trugprofil (± 4 %).

UAUTORISEREDE AKTIVITETER:

Uautoriserede ændringer af apparatet eller brug af ekstraudstyr, som du selv har bygget, udgør en fare for liv og lemmer og er derfor **strengt forbudt!**

Apparatets **nominelle bredder** (arbejdsbredde) må ikke overskrides.

2.2 Overblik

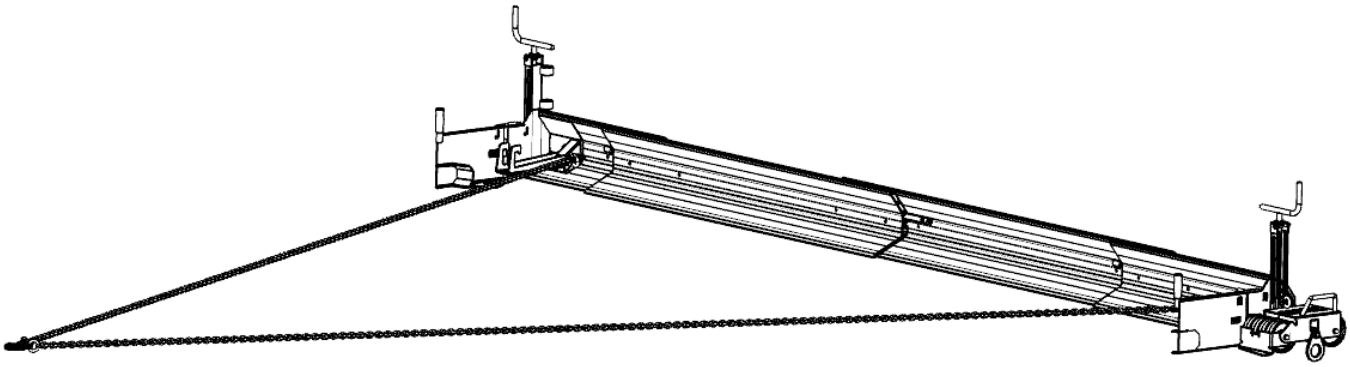

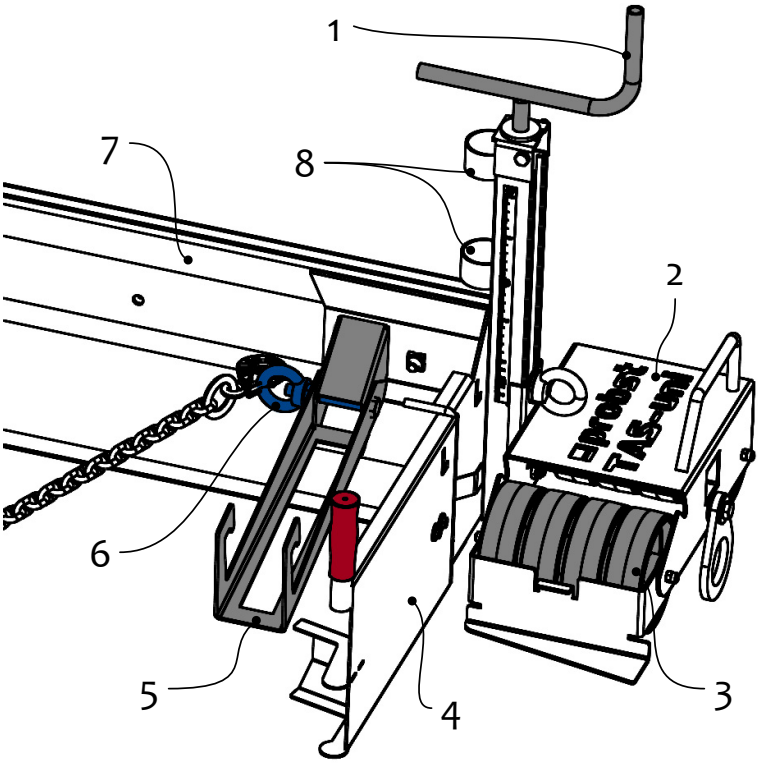

1. Spindel til højdejustering
2. Trædeflade (til operatører for at øge jordtrykket, når de bruger maskiner)
3. Rulleenhed
4. Deflektor (med håndtag)
5. Fastgørelse til skovl
6. Ophængsring til trækkæde (til maskinbrug)
7. Aftrækkerprofil
8. Holder til skovl

2.3 Tekniske data

De nøjagtige tekniske data (f.eks. løftekapacitet, egenvægt etc.) findes i det typeskilt.

2.4 Tilbehør: Trækmåler AZL

Udtræksmåleren fungerer som støtteelement (til højre og venstre for nivelleringsbrættet) for TAS-UNI's rulleenhed og kan udvides universelt.

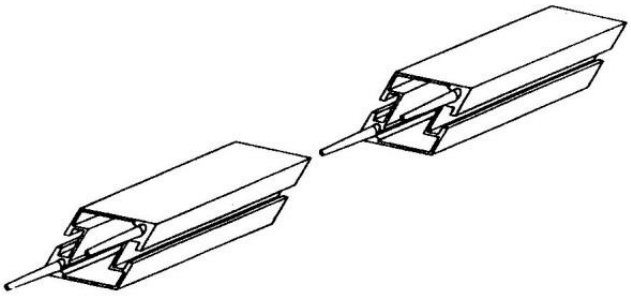

2.5 Tilbehør: Mellemsektion af tagprofil TAS-UNI-DP

Denne mellemdel (TAS-UNI-DP) kan bruges til at producere alle tag- og bakkeprofiler på ± 4 %.

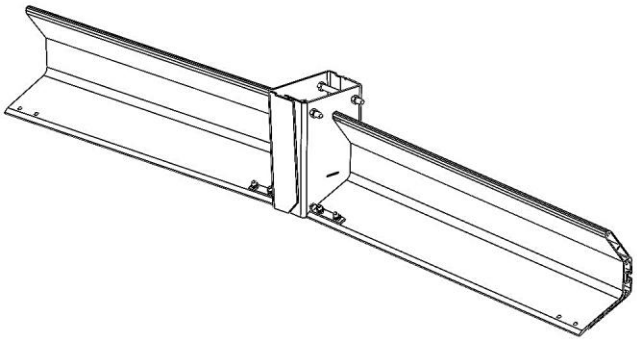

3 Montering og indstillinger

3.1 Samling

Peel-off-profilerne forbindes **flush** (- - -) ved hjælp af en klemmeforbindelse og fastspændes med øjeboltene. (se fig. 1).

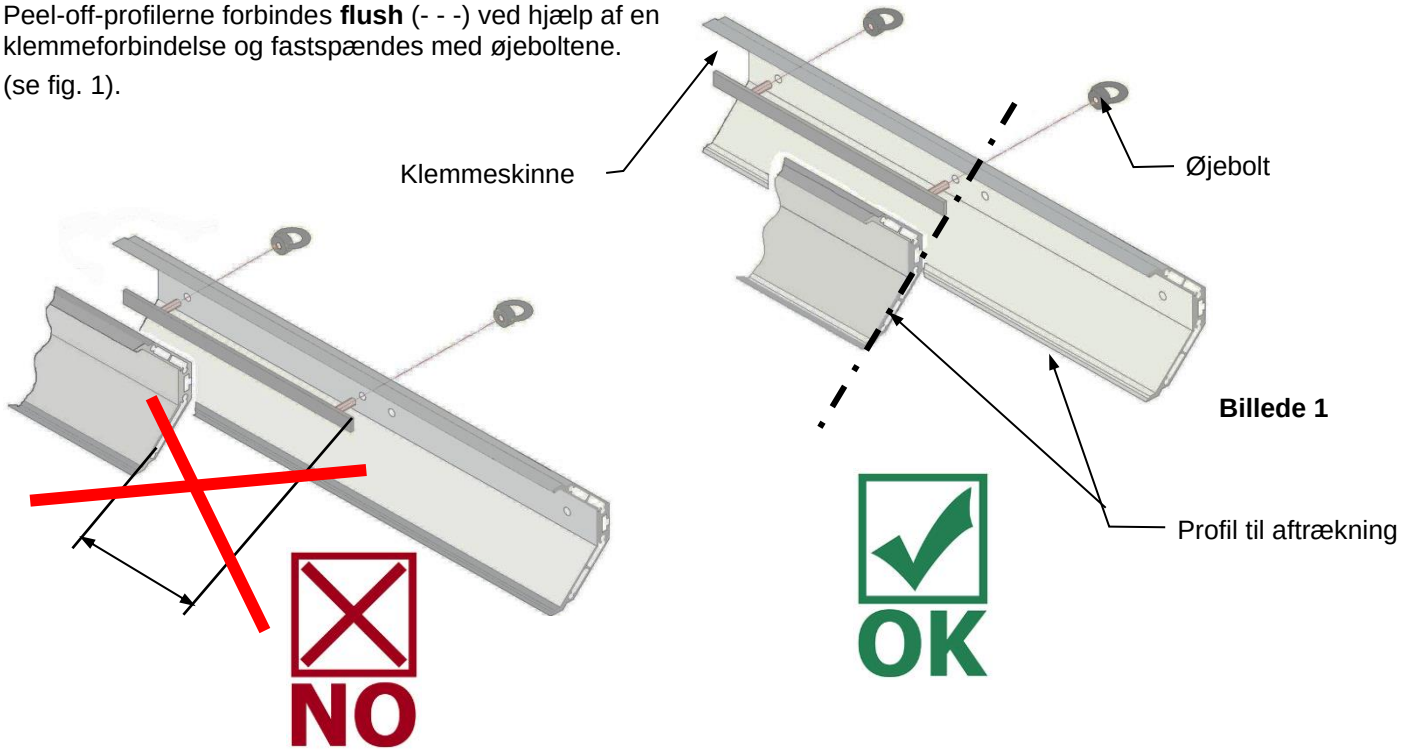

Billede 1

3.1.1 Justering af TAS-UNI-450's aftræksbredde

Ved indstilling af den maksimale afskalningsbredde (X2) på **4500 mm** er et minimumsoverlap (X1) af de enkelte afskalningsprofiler på 331 mm tilladt (→ Fig. 1).

Overlapningen af de enkelte afskalningsprofiler skal have omtrent samme bredde i hvert punkt.

Øjeboltene skal begge være placeret i det overlappende område af de overlappede afskalningsprofiler (i området med dimension X). Klemskinnen skal placeres omtrent i midten af det overlappende område.

X = Overlapningsområde
X1 = Overlapning af peel-off-profiler
X2 = Maksimalt tilladt aftræksbredde

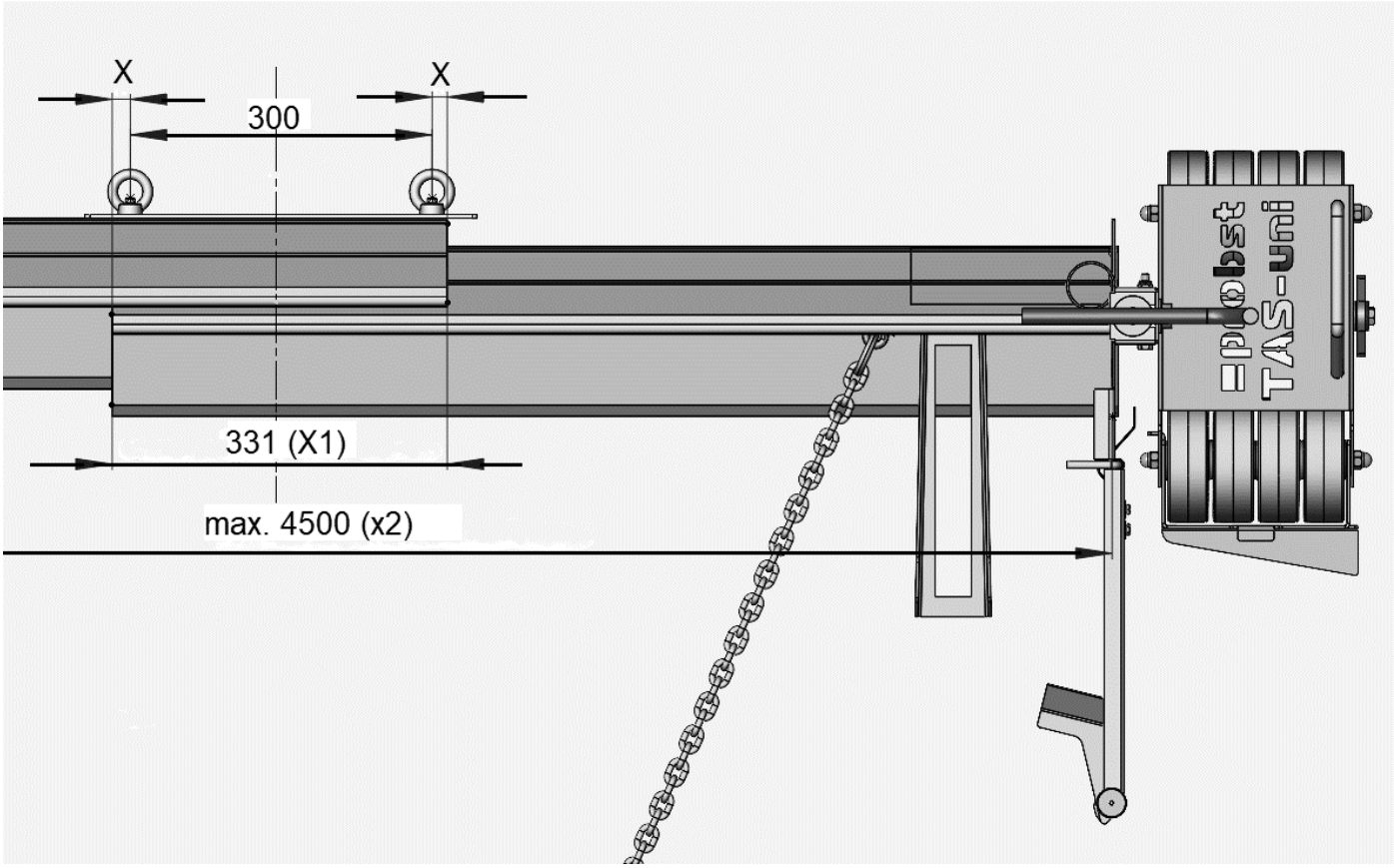

Billede 1

3.2 Justering af tag- og bakkeprofil (TAS-UNI-DP)

Denne justerbare mellemdel TAS-UNI-DP kan bruges til at indstille enhver tag- og trugprofil på underlaget på ± 4% (skala).

Spænd møtrikkerne på indersiden af TAS-UNI-DP ≙ Hældning (%) for Dachprofil Fig. 2 (se også figur A på de følgende sider).

Spænd møtrikkerne på ydersiden af TAS-UNI-DP ≙ Hældning (%) til Wannenprofil Fig. 3 (se også figur B på de følgende sider).

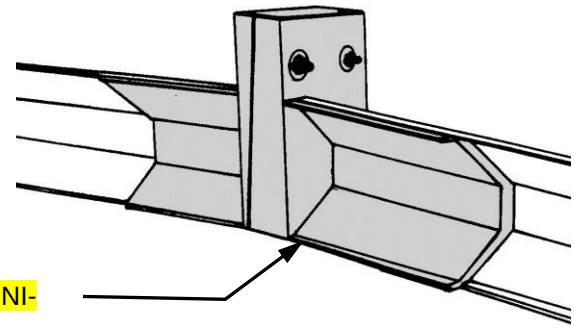

Billede 1

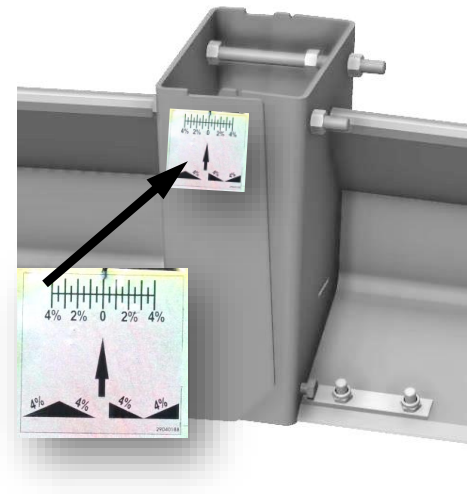

Billede 2

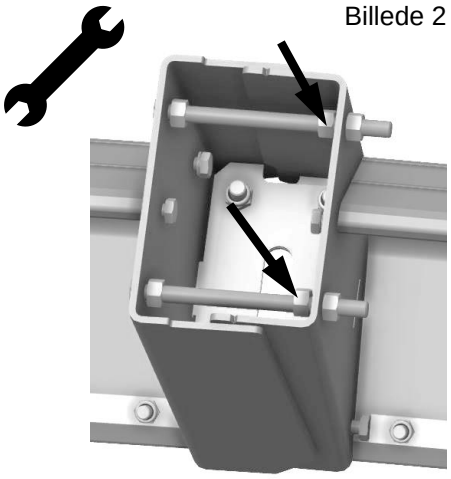

Billede 3

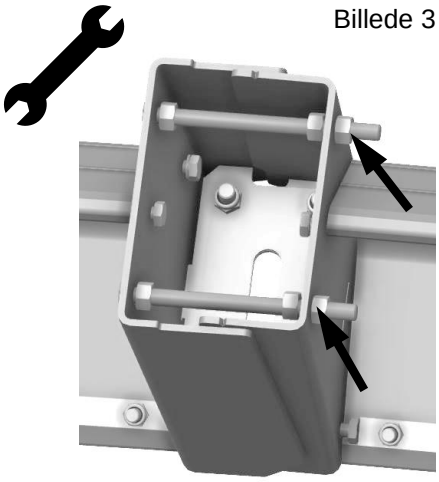

3.2.1 Indstilling af tagprofilen

Løsn begge møtrikker (2) på ydersiden af TAS-UNI-DP. → **Billede 1**

Indstil hældningen (f.eks. 1%) på begge møtrikker (3) på indersiden af TAS-UNI-DP. → **Billede 2**

Angivelse af hældning (f.eks. 1%) synlig og justerbar på skalaen (4) og viseren (5). → **Billede 3**

1 gradueringsmærke på skalaen (4) ≙ 0,5 % hældning. → **Billede 3**

Den hældningsværdi (%), der vises på skalaen, er kun vejledende.
Den faktiske hældning (%) skal altid måles på underlaget!
Se illustration A og A1 på de følgende sider.

Billede 1

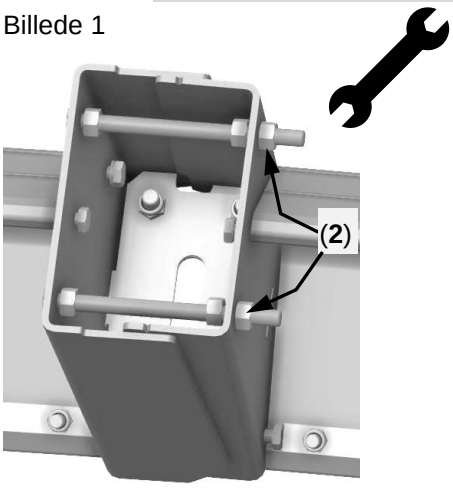

Billede 2

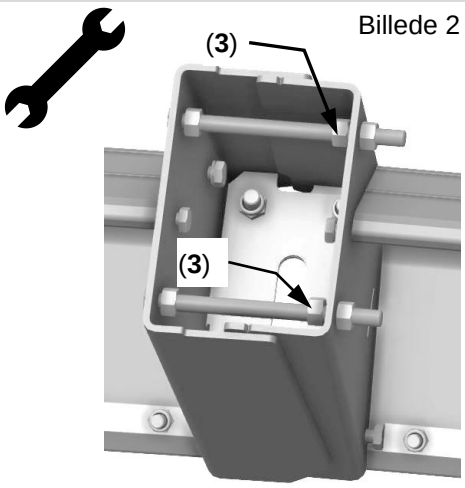

Billede 3

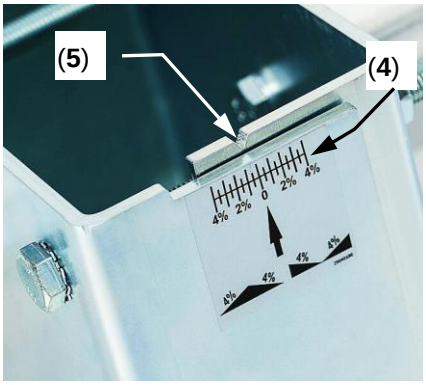

Mål det udvendige mål på TAS-UNI-DP (1) med et egnet måleværktøj, f.eks. en metermålestok (6) (eller en skydelære). Denne dimension skal være den samme foran og bagpå (se ➘). → **Billede 4 og 5**.

Spænd begge møtrikker på ydersiden (2) af TAS-UNI-DP igen. → **Billede 6**

Billede 4

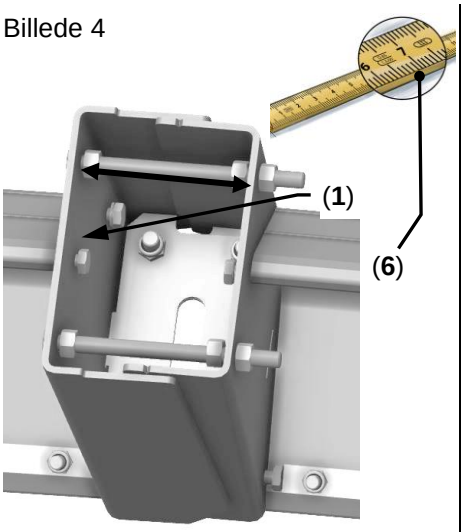

Billede 5

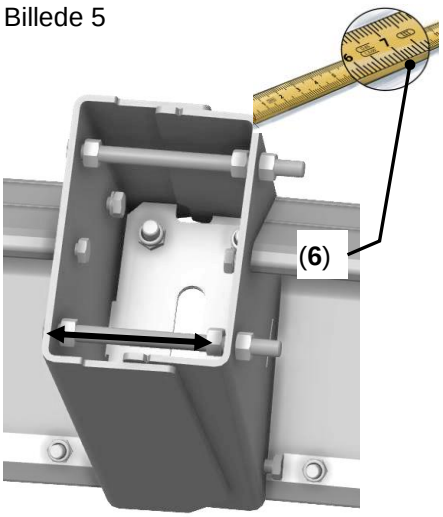

Billede 6

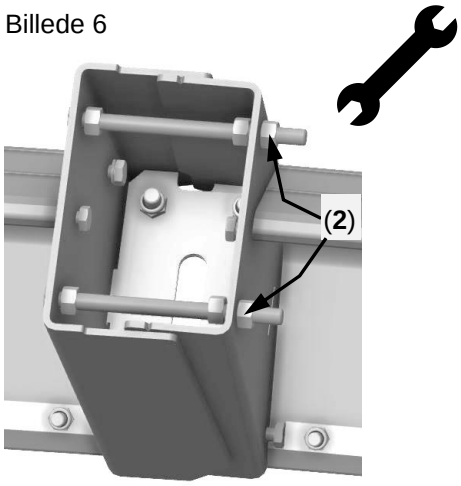

Figur A (tagprofil)

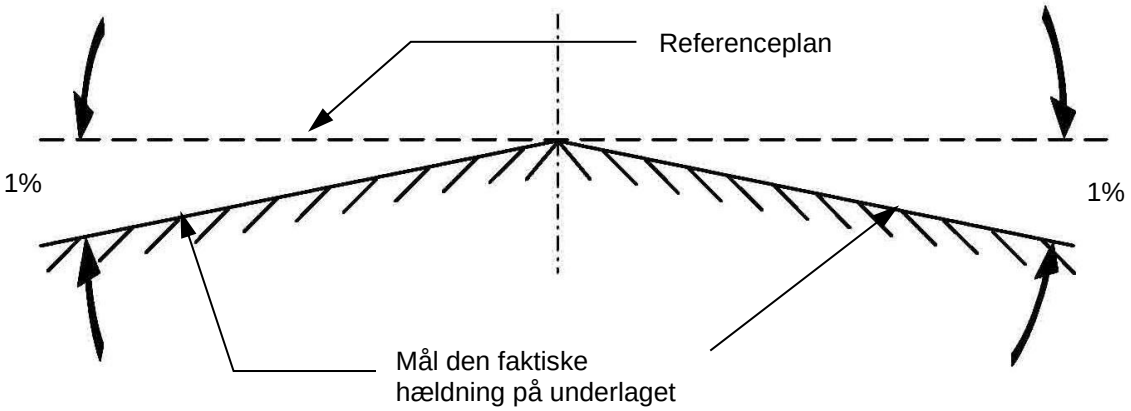

En tagprofil kan også produceres med aluminiumsafskalningsprofiler i forskellige længder.

→ se figur A1

Illustration A1

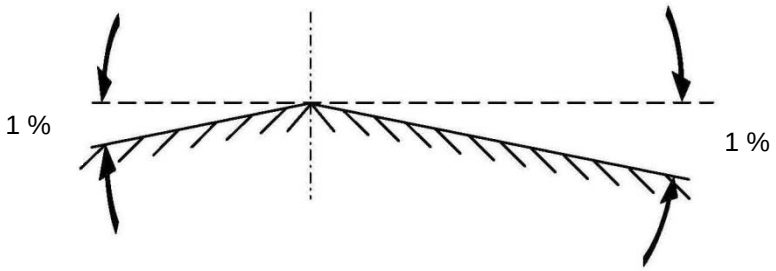

3.2.2 Indstilling af bakkeprofilen

Løsn begge møtrikker (2) på indersiden af TAS-UNI-DP. → **Billede 7**

Indstil hældningen (f.eks. 1%) på begge møtrikker (3) på ydersiden af TAS-UNI-DP. → **Billede 8**

Angivelse af hældning (f.eks. 1%) synlig og justerbar på skalaen (4) og viseren (5). → **Billede 9**
1 gradueringsmærke på skalaen (4) ≙ 0,5 % hældning. → **Billede 9**

Den hældningsværdi (%), der vises på skalaen, er kun vejledende.
Den faktiske hældning (%) skal altid måles på underlaget!
Se illustration B og B1 på de følgende sider.

Billede 7

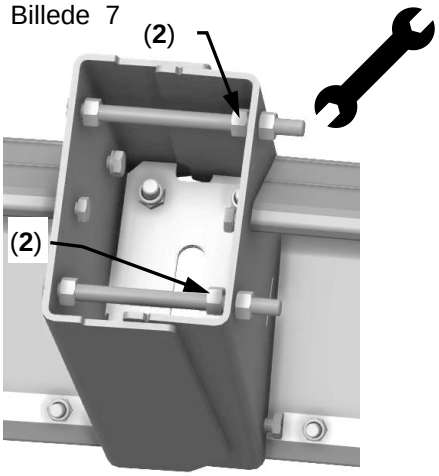

Billede 8

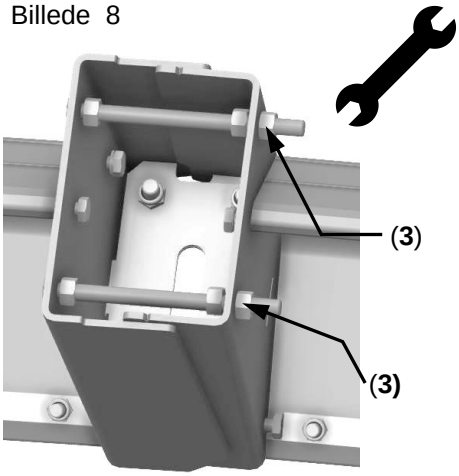

Billede 9

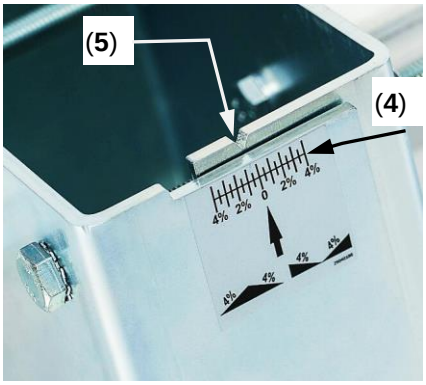

Mål det udvendige mål på TAS-UNI-DP (1) med et egnet måleværktøj, f.eks. en metermålestok (6) (eller en skydelære). Denne dimension skal være den samme foran og bagpå (se ➘). → **Billede 10 og 11.**

Spænd begge møtrikker på indersiden af TAS-UNI-DP igen. → **Billede 12**

Billede 10

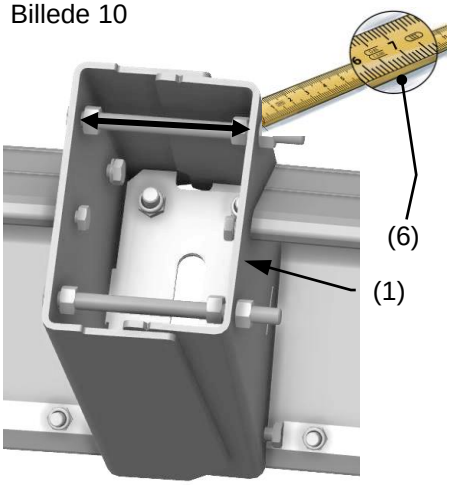

Billede 11

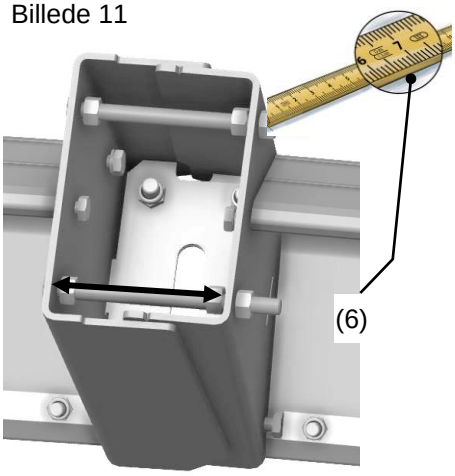

Billede 12

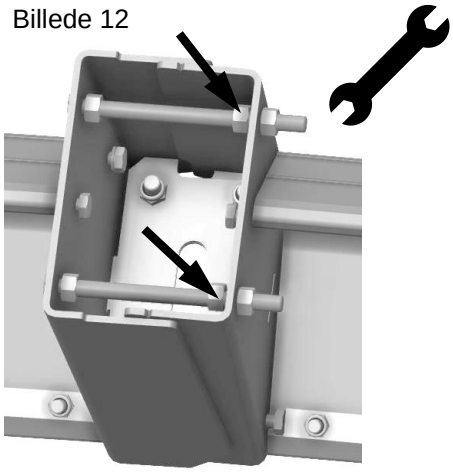

Figur B (bakkeprofil)

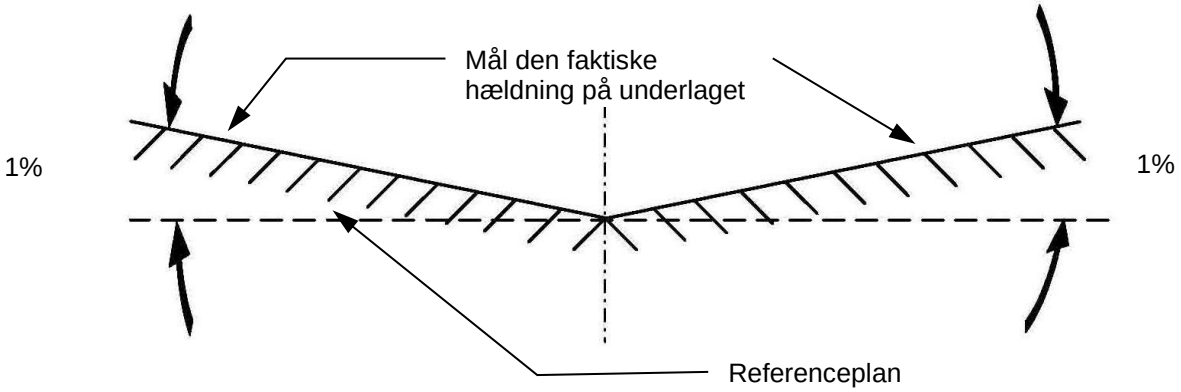

En bakkeprofil kan også produceres med aluminiumsafskalningsprofiler i forskellige længder.

→ se figur B1

Illustration B1

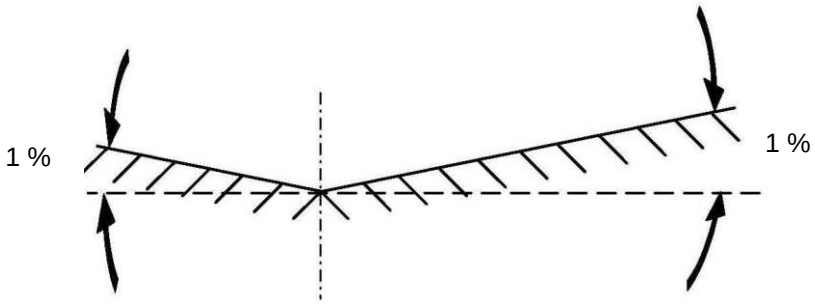

3.3 Indstilling af rulleenheder (kantsten)

Arbejdshøjden (0-25 cm) på enheden (TAS-UNI) kan justeres til arbejdsforholdene ved hjælp af spindlen.

- Placer rulleenheden på kantstenen.
- Ringschraube (2) lösen.
- Drej krumtapspindlen (1) for at indstille nivelleringsprofilen, så den hviler på underlaget. Orientering på skalaen (3).
  ➔**TIP** Optimal undergrund (kornhøjde): 2-3 cm
- Spænd øjebolten (2) igen.

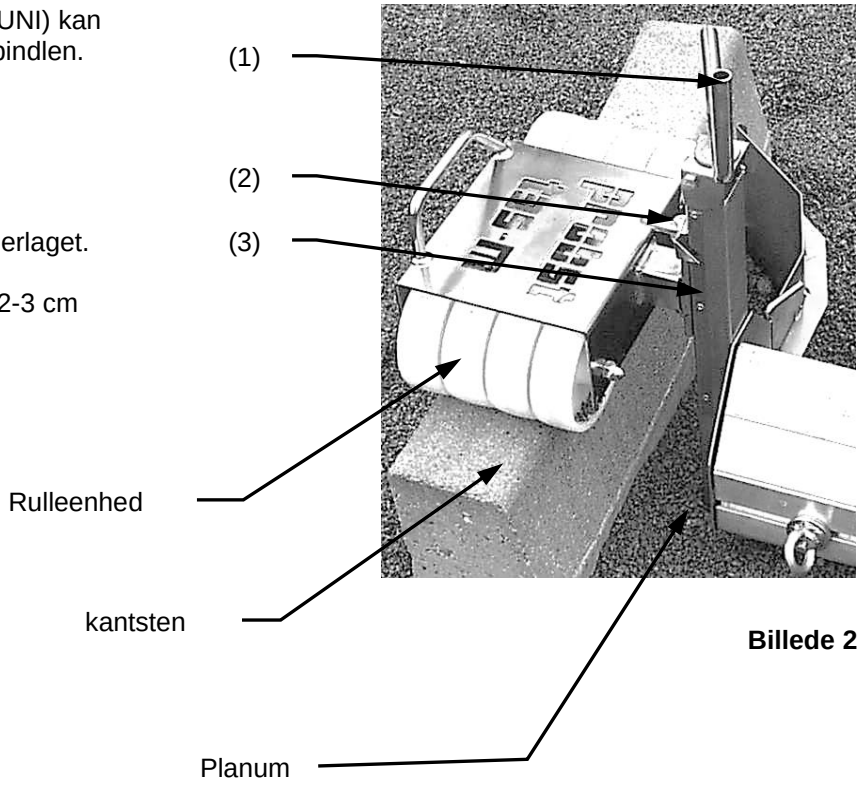

Billede 2

3.4 Indstilling af rulleenheder (aluminiumsprofilelement)

Arbejdshøjden (0-25 cm) på enheden (TAS-UNI) kan justeres til arbejdsforholdene ved hjælp af spindlen.

- Placer aluminiumsprofilelementet direkte på underlaget, som vist i fig. 4.
- Placer rulleenheden på aluminiumsprofilelementet
- Løsn øjebolten (2).
- Drej krumtapspindlen (1) for at indstille nivelleringsprofilen, så den hviler på underlaget. Orientering på skalaen (3).
  ➔**TIP** Optimal undergrund (kornhøjde): 2-3 cm
- Spænd øjebolten (2) igen.

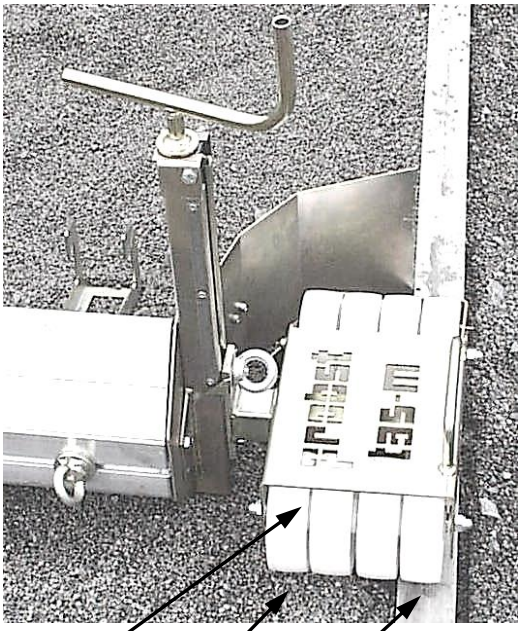

Billede 3

Rulleenhed

Planum

Profilelement i aluminium

VIGTIGT

Når du bruger AZL-aftræksmåleren som støtteelement til rulleenheden, skal du være opmærksom på følgende ➔ ➔ ➔

Billede 4

AZL skal hvile oven på underlaget.🡻	AZL må ikke synke ned i formationen! 🡻
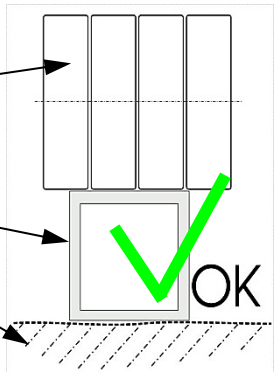	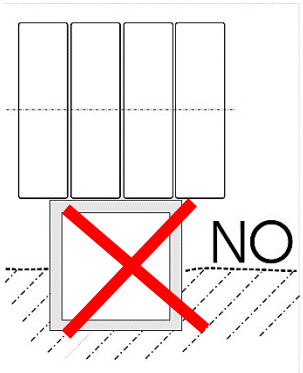

Rulleenhed

AZL

Planum

4 Betjening

4.1 Generelt

En undergrund kan skabes med enheden (TAS-UNI) enten ved manuel trækning (2-mands operation) eller mekanisk trækning (hjullæsser).

4.1.1 Manuel trækning

To almindelige skovle hægtes fast i skovlkrogene (1), der er beregnet til at trække apparatet (TAS-UNI).

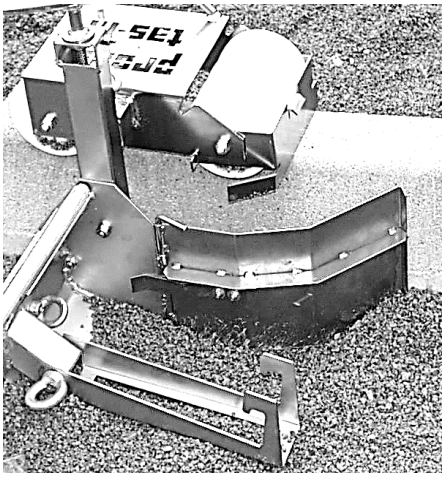

Billede 5

Sørg for, at der ikke ligger genstande på gulvet i arbejdsområdet - **risiko for at snuble, når man går baglæns.**

Før hver brug af skovle skal du kontrollere, at skovlhåndtaget er forsvarligt fastgjort i skovlen - **risiko for ulykker.**

4.1.2 Træk med maskine

2 trækkæder hægtes fast i ophængningsringen (2), der er beregnet til at trække enheden (TAS-UNI). Enderne af trækkæderne er fastgjort til læssemaskinen/gravemaskinen i skovlens ophængningsområde.

Trædepladen (3) kan bruges til at øge jordtrykket (operatøren kan placere en fod på den).

Sørg for, at der ikke ligger genstande på gulvet i arbejdsområdet - **risiko for at snuble, når man går baglæns.**

Billede 6

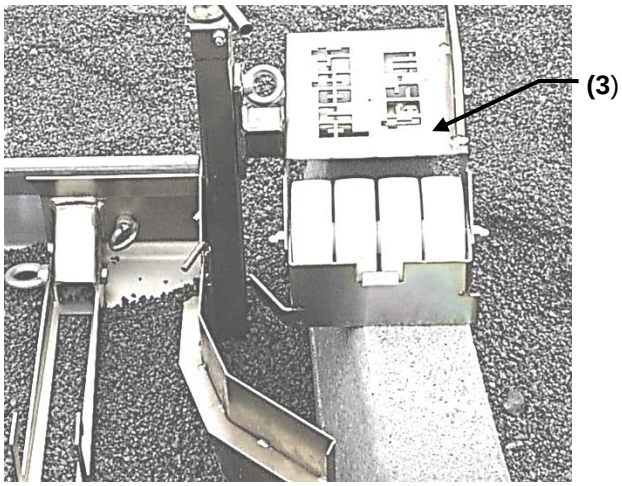

5 Service og vedligeholdelse

5.1 Vedligeholdelse

For at sikre upåklagelig funktion, driftssikkerhed og levetid for enheden skal vedligeholdelsesarbejdet i den nederste tabel udføres med de angivne intervaller.
Der må kun bruges **originale reservedele**. Ellers mister garantien sin dækning.

Alt arbejde må kun udføres, når enheden er afbrudt og sat ud af drift!

5.1.1 Mekanik

VEDLIGEHOLDELSESINTERVAL	Obligatorisk arbejde
Første inspektion efter 25 driftstimer	• Samtlige spændeskruer skal efterses og spændes efter (må kun foretages af en sagkyndig).
For hver 50. driftstimer	• Samtlige spændeskruer spændes (sørg for, at skruerne efterspændes i henhold til de relevante tilspændingsmomenter efter de relevante styrkeklasser). • Samtlige eksisterende beskyttende elementer (såsom sikringsstifter) skal kontrolleres for korrekt funktion, og defekte beskyttende elementer skal udskiftes. → **1)** • Alle ledforbindelser, føringer, bolte og tandhjul, kæder funktionstestes og efterspændes eller udskiftes om nødvendigt • Gribekæberne (såfremt monteret) kontrolleres for slid og renses og udskiftes om nødvendigt. • Alle eksisterende føringer og ledforbindelser af bevægelige dele eller maskintekniske komponenter skal smøres for at reducere slid og for optimale bevægelsessekvenser. • Alle smørenipler (såfremt de findes) skal smøres med fedt. • Smør alle eksisterende glidestyr (anbefalet smørefedt: Mobilgrease HXP 462)
Mindst én gang om året **(hvis der er hårde arbejdsbetingelser skal intervallet forkortes)**	• Kontroller alle ophængte dele, f.eks. bolte og lasker. Kontrol for ridser, slid, korrosion og funktionssikkerhed af en sagkyndig.

1)

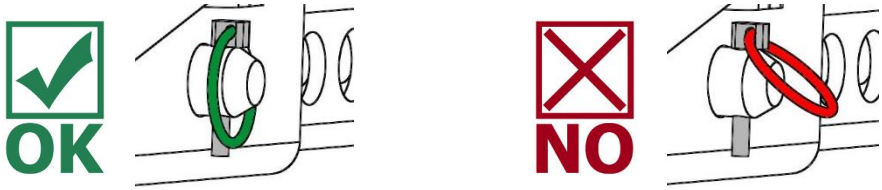

5.2 Reparationer

- Reparationer på enheden må kun udføres af personer, der har den nødvendige viden og de nødvendige færdigheder.
- Før genstart **skal** der udføres en ekstraordinær inspektion af en kvalificeret person eller ekspert.

5.3 Bemærkning på typeskiltet

- Apparattype, apparatnummer og produktionsår er vigtige oplysninger til identifikation af apparatet. De skal altid oplyses ved bestilling af reservedele, garantiansøgninger og andre forespørgsler om apparatet.
- Den egenvægt, der er angivet på typeskiltet, skal tages i betragtning, når apparatet bruges på løftegrej/bærende udstyr (f.eks. kran, kædetalje, gaffeltruck, gravemaskine osv.).

Eksempel: 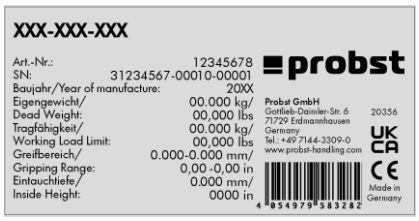

5.4 Information om leje/lån af PROBST-apparater

Når PROBST-apparater udlånes/udlejes, **skal** den tilsvarende **originale brugsanvisning** medfølge (hvis sproget i det pågældende brugerland er et andet, skal den tilsvarende oversættelse af den originale brugsanvisning også medfølge)!

6 Bortskaffelse/genanvendelse af udstyr og maskiner

Produktet må kun tages ud af drift og klargøres til bortskaffelse/genbrug af kvalificeret personale. De tilsvarende eksisterende enkeltkomponenter (f.eks. metaller, plast, væsker, batterier/opladelige batterier osv.) **skal bortskaffes/genanvendes i overensstemmelse med de nationalt/landsspecifikke gældende love og bortskaffelsesbestemmelser!**

Produktet må ikke bortskaffes med husholdningsaffaldet!

Dokumentation for vedligeholdelse

Garantien for denne maskine dækker kun, hvis følgende foreskrevne vedligeholdelsesarbejde er blevet udført (af et autoriseret specialværksted)! Efter hvert enkelt udført vedligeholdelsesinterval skal denne dokumentation for vedligeholdelsen (med underskrift og stempel) omgående sendes til os. [1)]

[1)] pr. mail til service@probst-handling.de / pr. fax eller post

Driftsleder: _ _ _ _ _ _ _ _ _ _ _ _ _

Maskintype: _ _ _ _ _ _ _ _ _ _ _ _ _ Artikel-nr.: _ _ _ _ _ _ _ _ _ _ _ _ _

Maskin-nr.: _ _ _ _ _ _ _ _ _ _ _ _ _ Produktionsår: _ _ _ _

Vedligeholdelsesarbejde efter 25 driftstimer		
Dato:	Vedligeholdelsestype:	Vedligeholdelsesarbejde udført af firma:
		Stempel
		.....
		Navn / Unterskrift

Vedligeholdelsesarbejde efter 50 driftstimer		
Dato:	Vedligeholdelsestype:	Vedligeholdelsesarbejde udført af firma:
		Stempel
		.....
		Navn / Unterskrift
		Vedligeholdelsesarbejde udført af firma:
		Stempel
		.....
		Navn / Unterskrift
		Vedligeholdelsesarbejde udført af firma:
		Stempel
		.....
		Navn / Unterskrift

Vedligeholdelsesarbejde 1x årligt		
Dato:	Vedligeholdelsestype:	Vedligeholdelsesarbejde udført af firma:
		Stempel
		.....
		Navn / Unterskrift
		Vedligeholdelsesarbejde udført af firma:
		Stempel
		.....
		Navn / Unterskrift

DK

Probst GmbH
Gottlieb-Daimler-Straße 6
71729 Erdmannhausen, Germany

Telefon +49 7144 3309-0
Fax +49 7144 3309-50

www.probst-handling.com
info@probst-handling.de

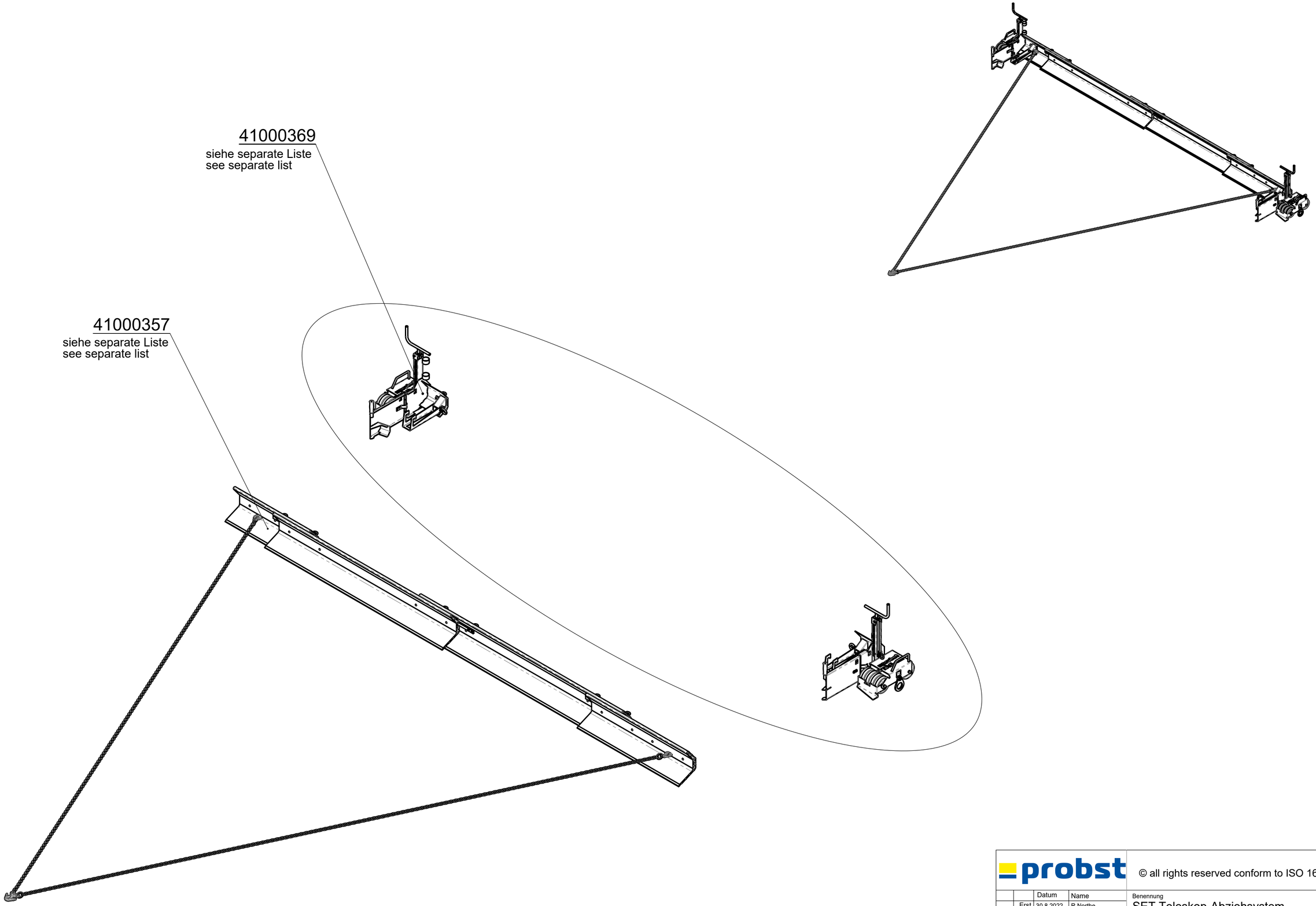

probst

© all rights reserved conform to ISO 16016

		Datum	Name
	Erst.	30.8.2022	R.Northe
	Gepr.	14.2.2023	R.Seidel

Benennung
SET Teleskop-Abziehsystem
TAS-UNI-450
Breite max. 4500 mm

Artikelnummer/Zeichnungsnummer
E51000100

Blatt 1 von 1

Zust. Urspr. 41000042

Ers. f.

Ers. d.

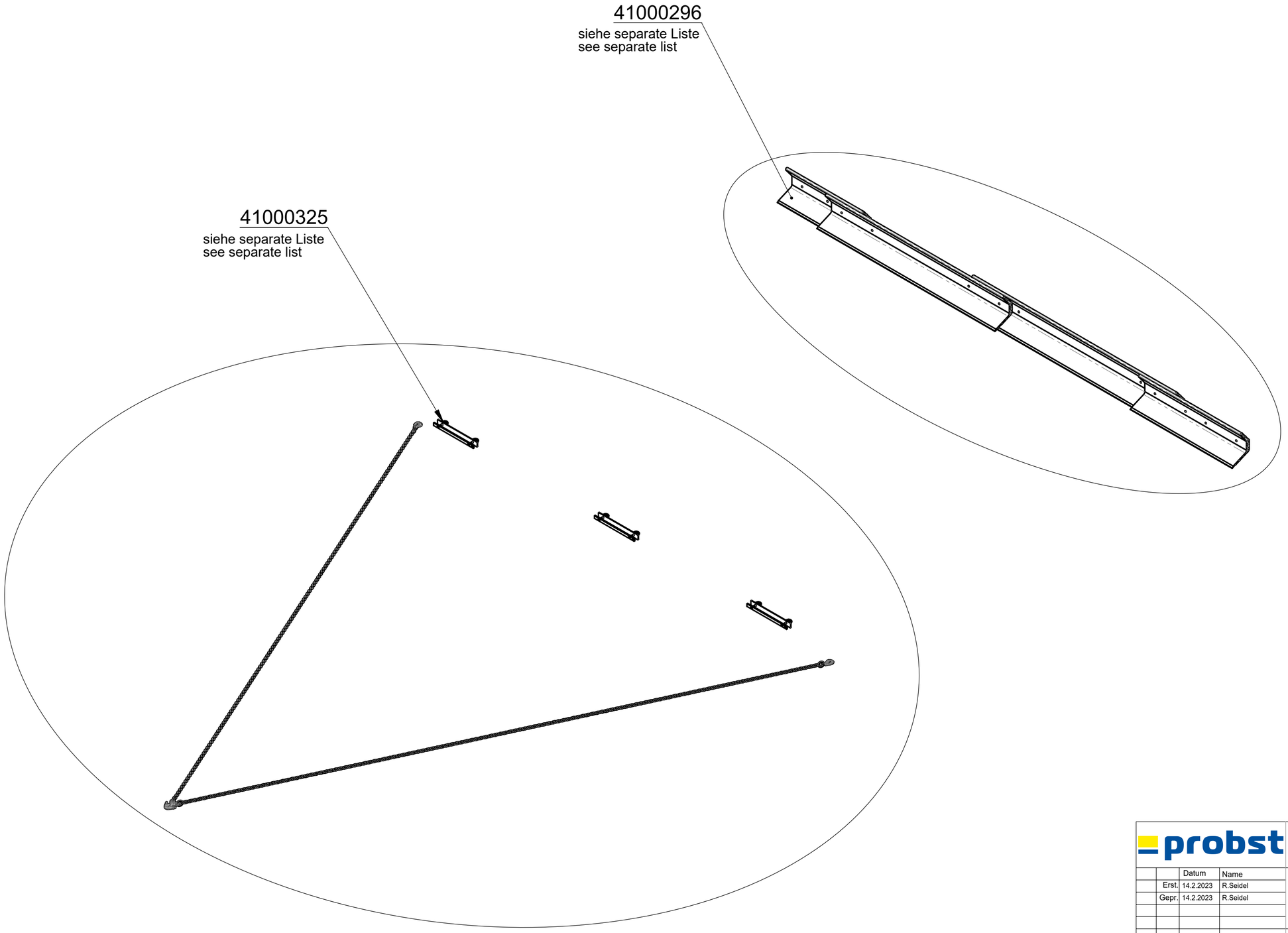

probst

© all rights reserved conform to ISO 16016

		Datum	Name
	Erst.	14.2.2023	R.Seidel
	Gepr.	14.2.2023	R.Seidel

Benennung
SET Teleskop-Abziehsystem
TAS-UNI-450
Breite max. 4500 mm

Artikelnummer/Zeichnungsnummer
E41000357

Blatt 1 von 1

Zust. | Urspr. | Ers. f. | Ers. d.

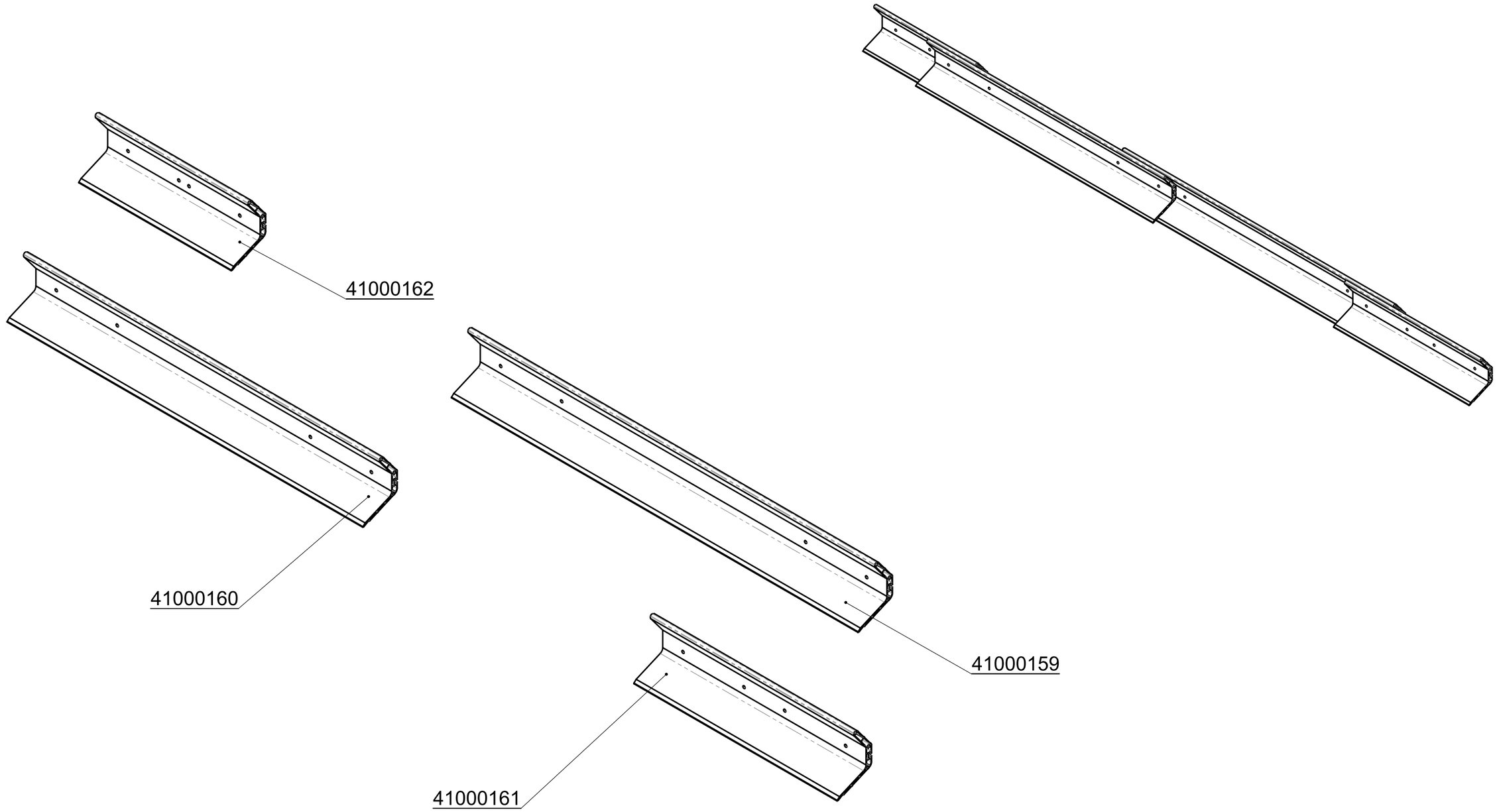

probst

© all rights reserved conform to ISO 16016

		Datum	Name
	Erst.	14.2.2023	R.Seidel
	Gepr.	14.2.2023	R.Seidel

Benennung
Satz Alu-Spezialprofile zu TAS-UNI-450

Artikelnummer/Zeichnungsnummer
E41000296

Blatt 1 von 1

Zust. | Urspr. | Ers. f. | Ers. d.

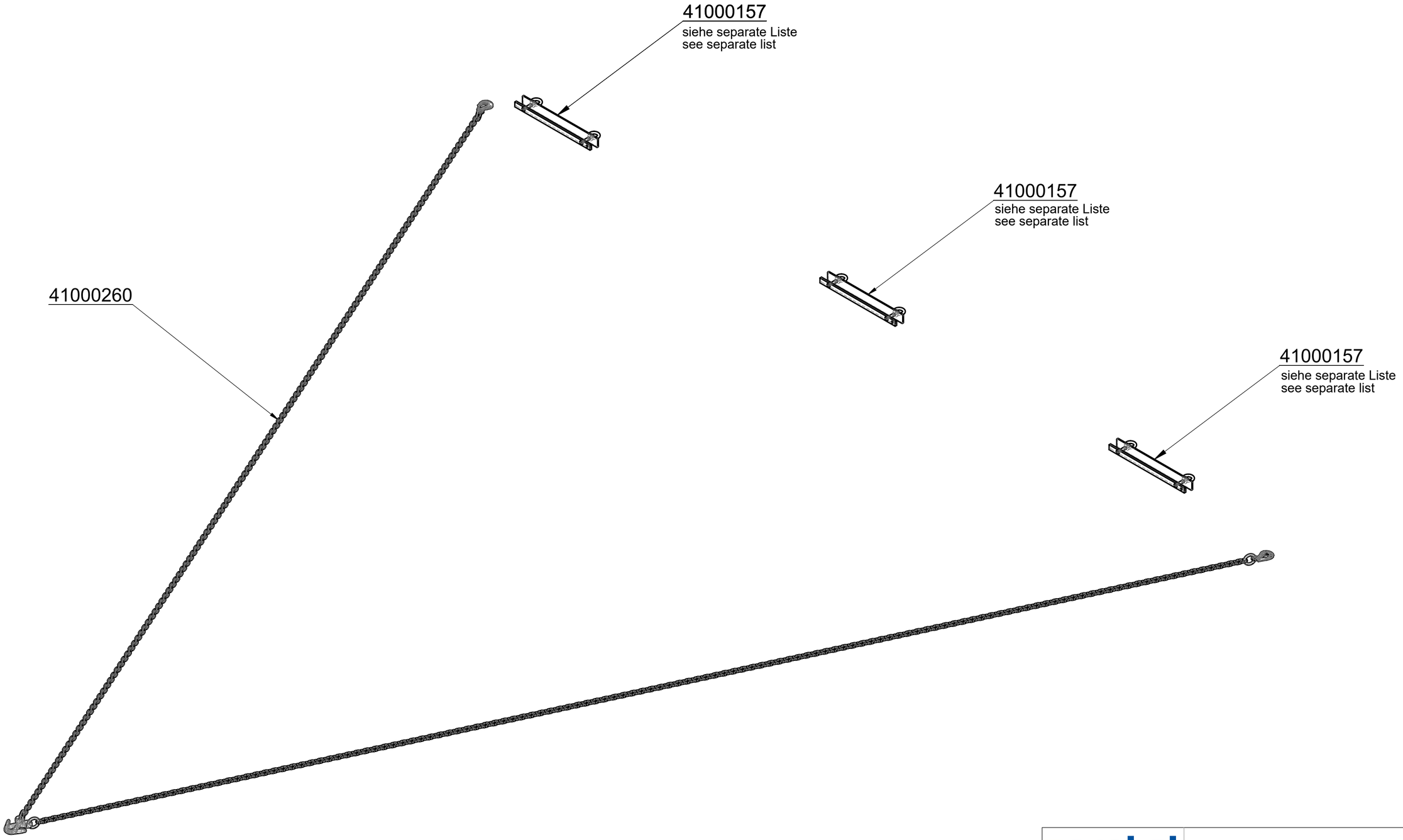

probst

© all rights reserved conform to ISO 16016

		Datum	Name
	Erst.	24.1.2017	R.Seidel
	Gepr.	24.1.2017	R.Seidel

Benennung
TAS-UNI 450 Montage-, Anbauteile

Artikelnummer/Zeichnungsnummer
E41000325

Blatt 1 von 1

Zust. | Urspr. | Ers. f. | Ers. d.

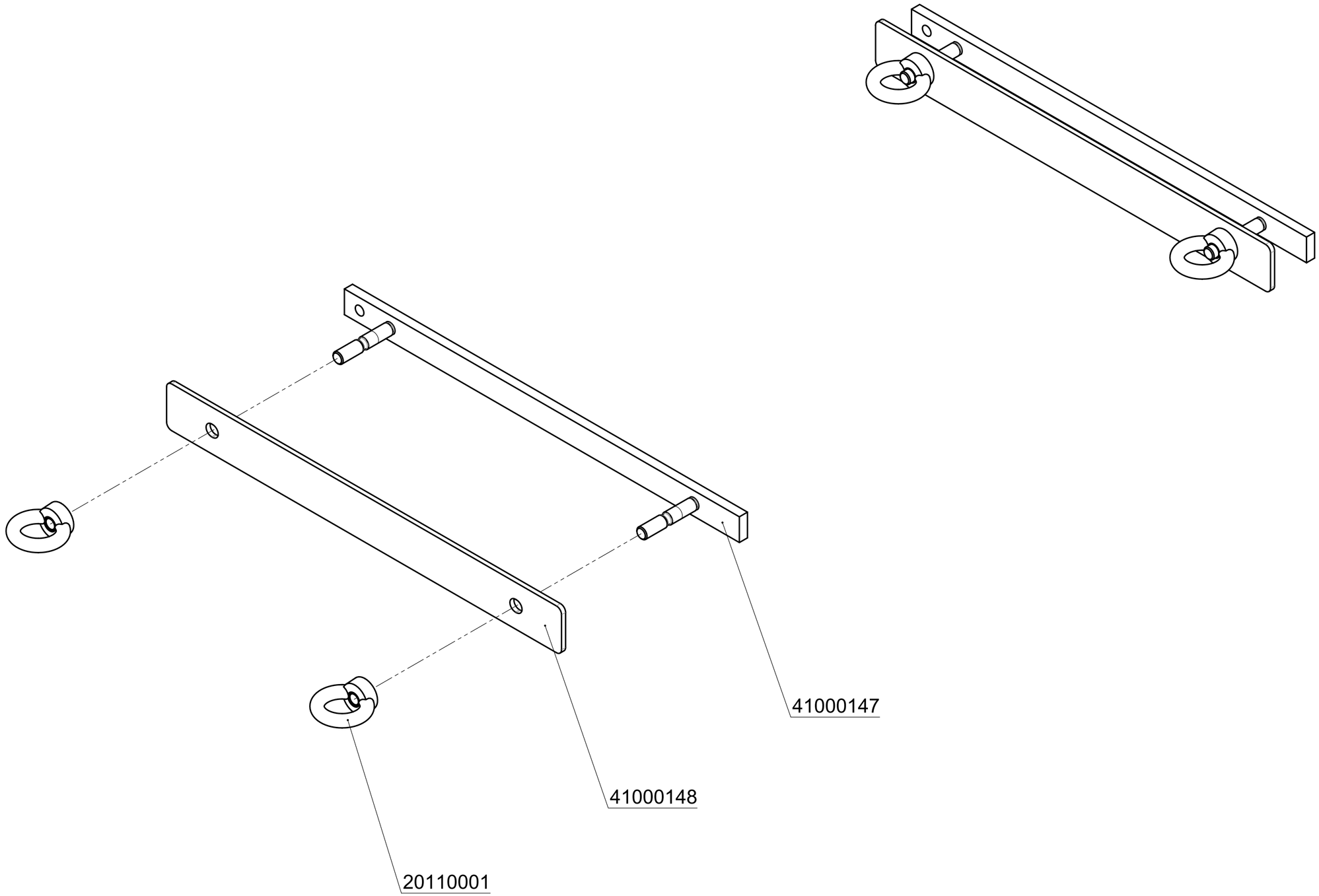

probst

© all rights reserved conform to ISO 16016

		Datum	Name
	Erst.	10.1.2014	Ralf.Hoffmann
	Gepr.	24.1.2017	R.Seidel

Benennung
TAS-Uni Klemmverstellung mit Klemm-schiene, Abst. 300, Bolzenhöhe 37

Artikelnummer/Zeichnungsnummer
E41000157

Blatt 1 von 1

Zust. | Urspr. | Ers. f. | Ers. d.

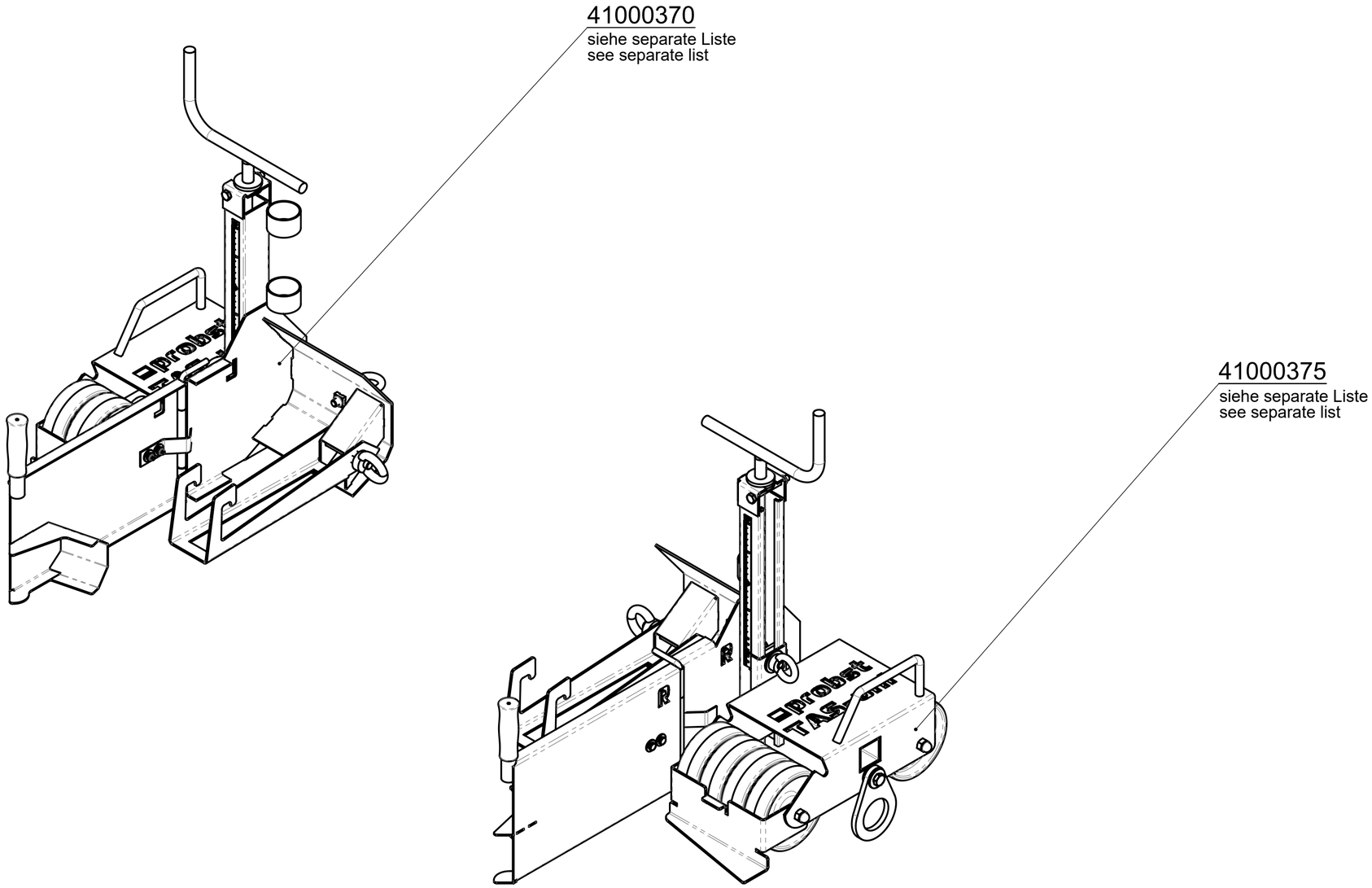

probst

© all rights reserved conform to ISO 16016

		Datum	Name
	Erst.	14.2.2023	R.Seidel
	Gepr.	14.2.2023	R.Seidel

Benennung

Seitenteil (R/L) kompl. mit Rollen

für TAS-UNI-2023

Artikelnummer/Zeichnungsnummer

E41000369

Blatt 1 von 1

Zust. Urspr. 41000256 | Ers. f. | Ers. d.

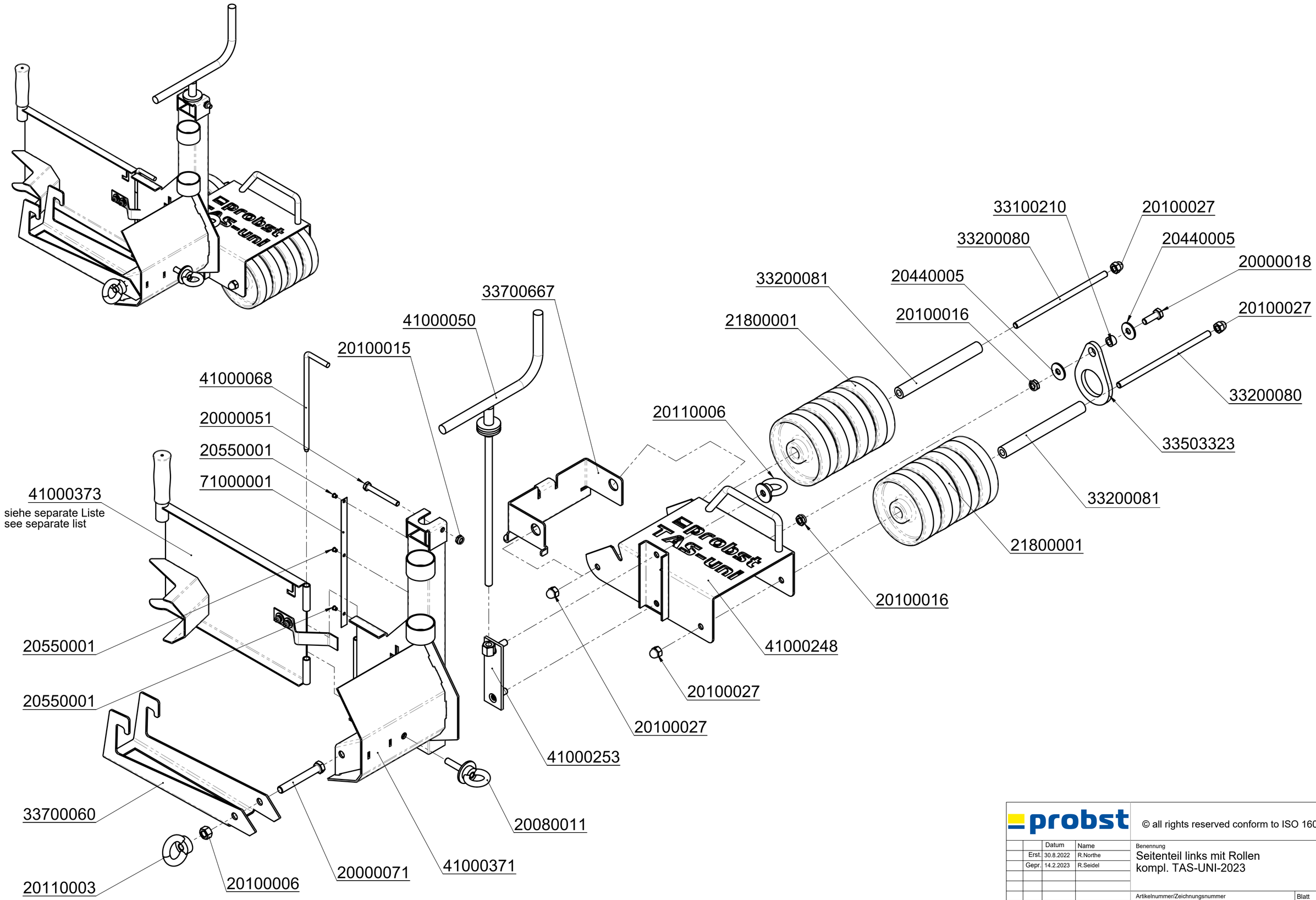

probst

© all rights reserved conform to ISO 16016

		Datum	Name
	Erst.	30.8.2022	R.Northe
	Gepr.	14.2.2023	R.Seidel

Benennung
Seitenteil links mit Rollen
kompl. TAS-UNI-2023

Artikelnummer/Zeichnungsnummer
E41000370

Blatt 1 von 1

Zust. Urspr. 41000254 | Ers. f. | Ers. d.

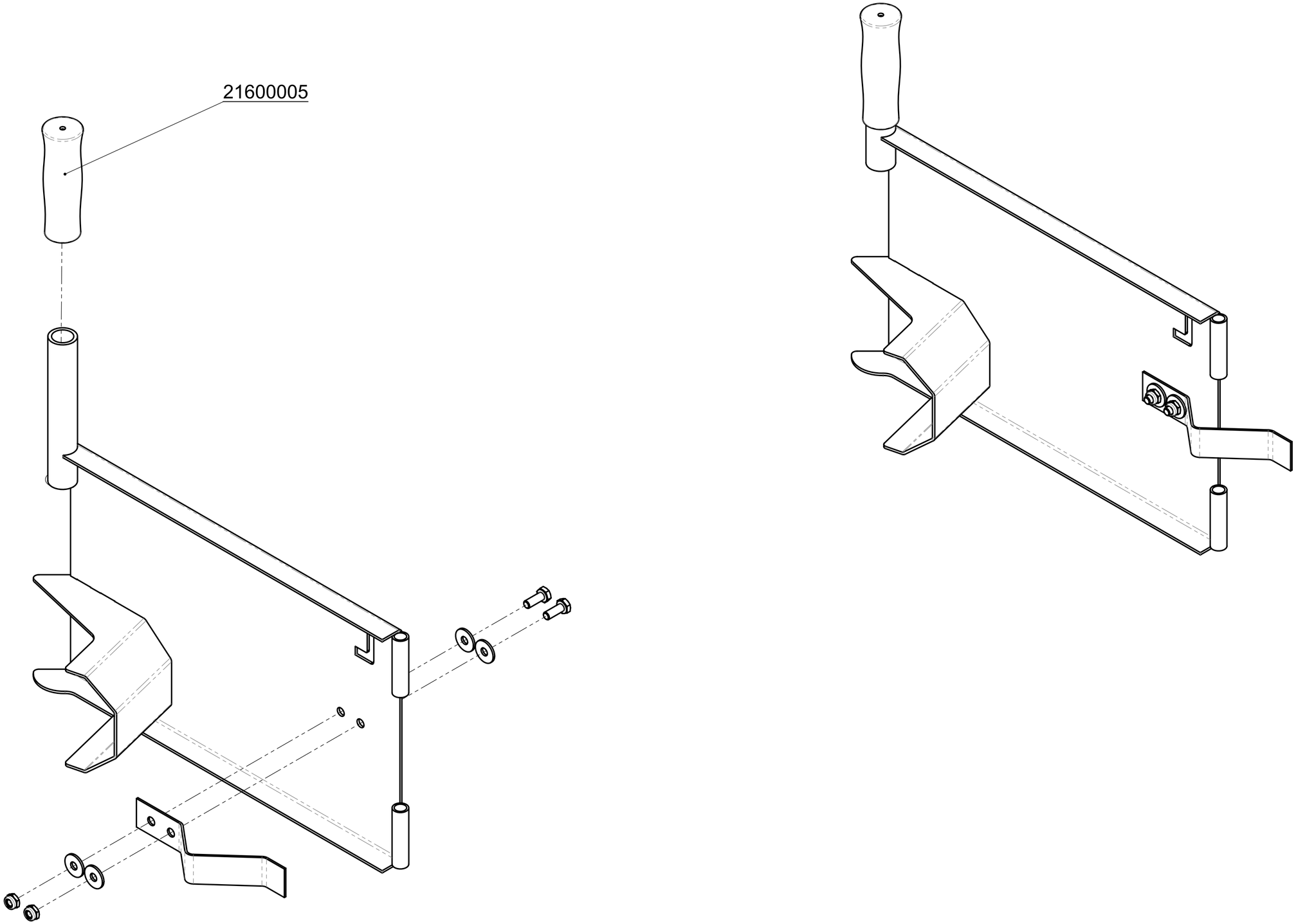

probst

© all rights reserved conform to ISO 16016

		Datum	Name
	Erst.	14.2.2023	R.Seidel
	Gepr.	14.2.2023	R.Seidel

Benennung
Klappe / Splittabweiser links
komplett für TAS-UNI-2023

Artikelnummer/Zeichnungsnummer
E41000373

Blatt 1 von 1

Zust. Urspr. 41000250 | Ers. f. | Ers. d.

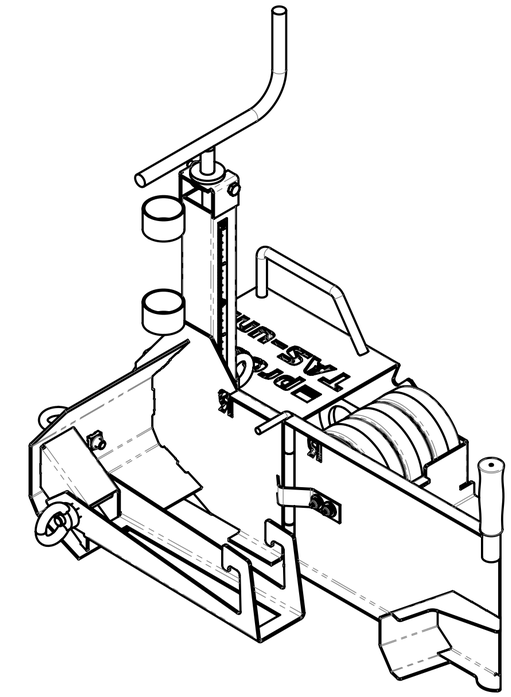

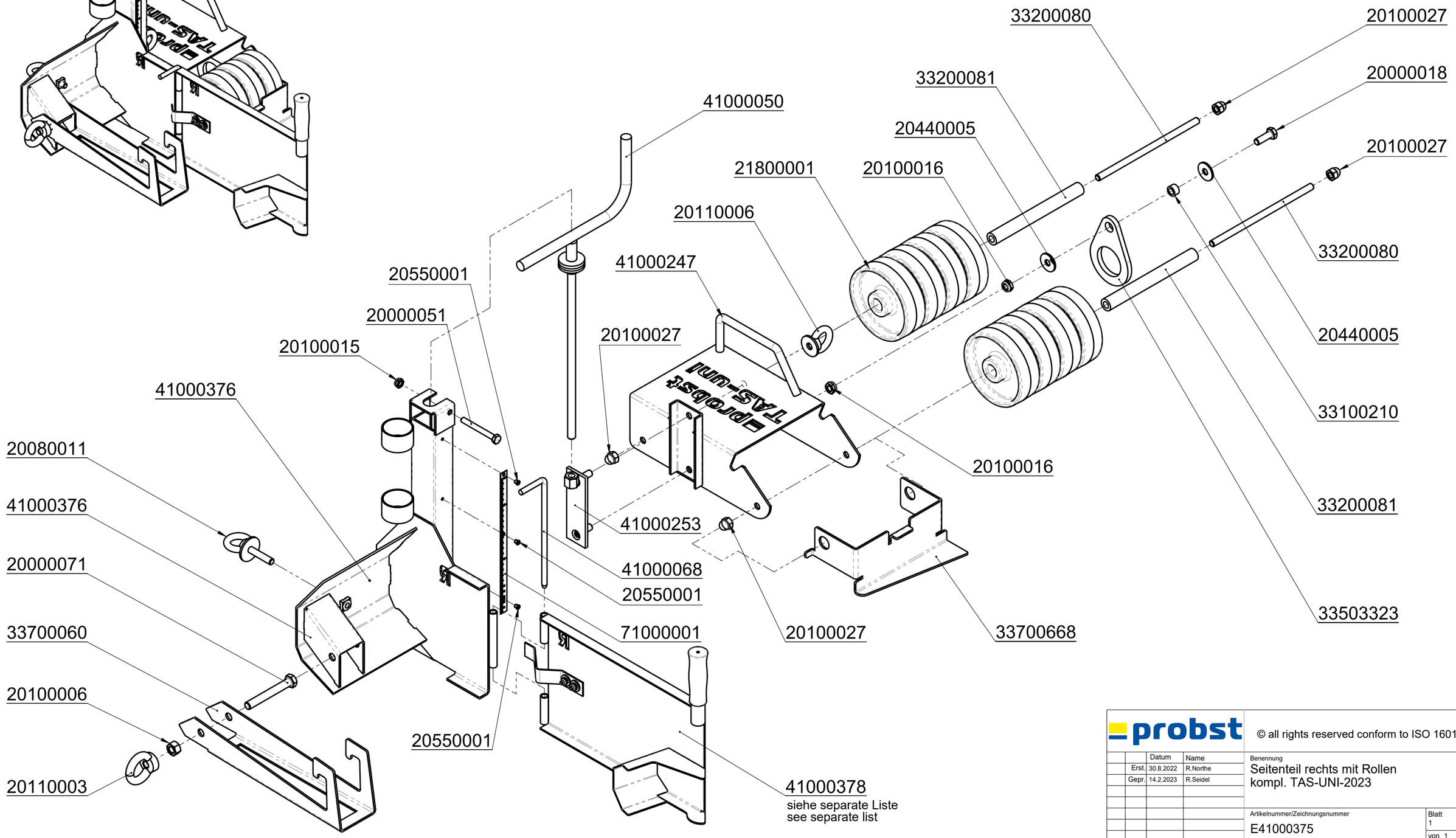

probst

© all rights reserved conform to ISO 16016

		Datum	Name
	Erst.	30.8.2022	R.Northe
	Gepr.	14.2.2023	R.Seidel

Benennung
Seitenteil rechts mit Rollen
kompl. TAS-UNI-2023

Artikelnummer/Zeichnungsnummer
E41000375

Blatt 1 von 1

Zust. | Urspr. 41000255 | Ers. f. | Ers. d.

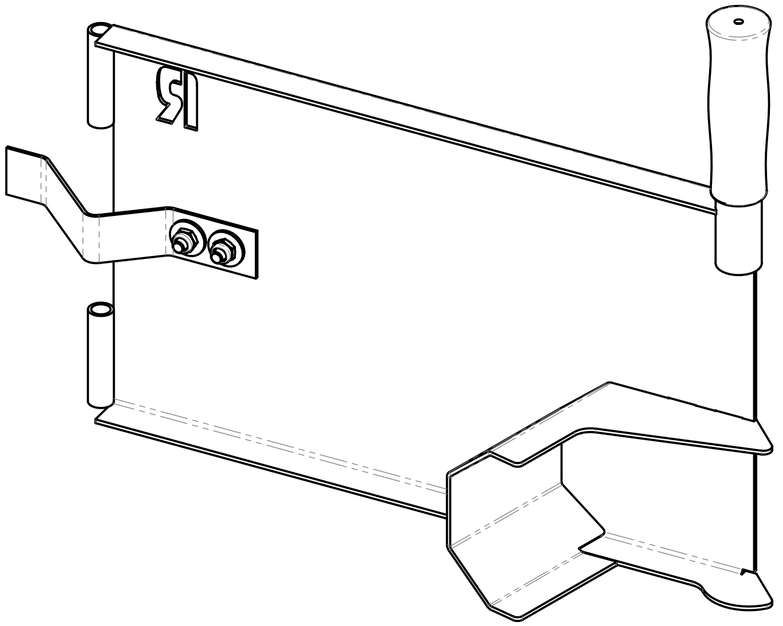

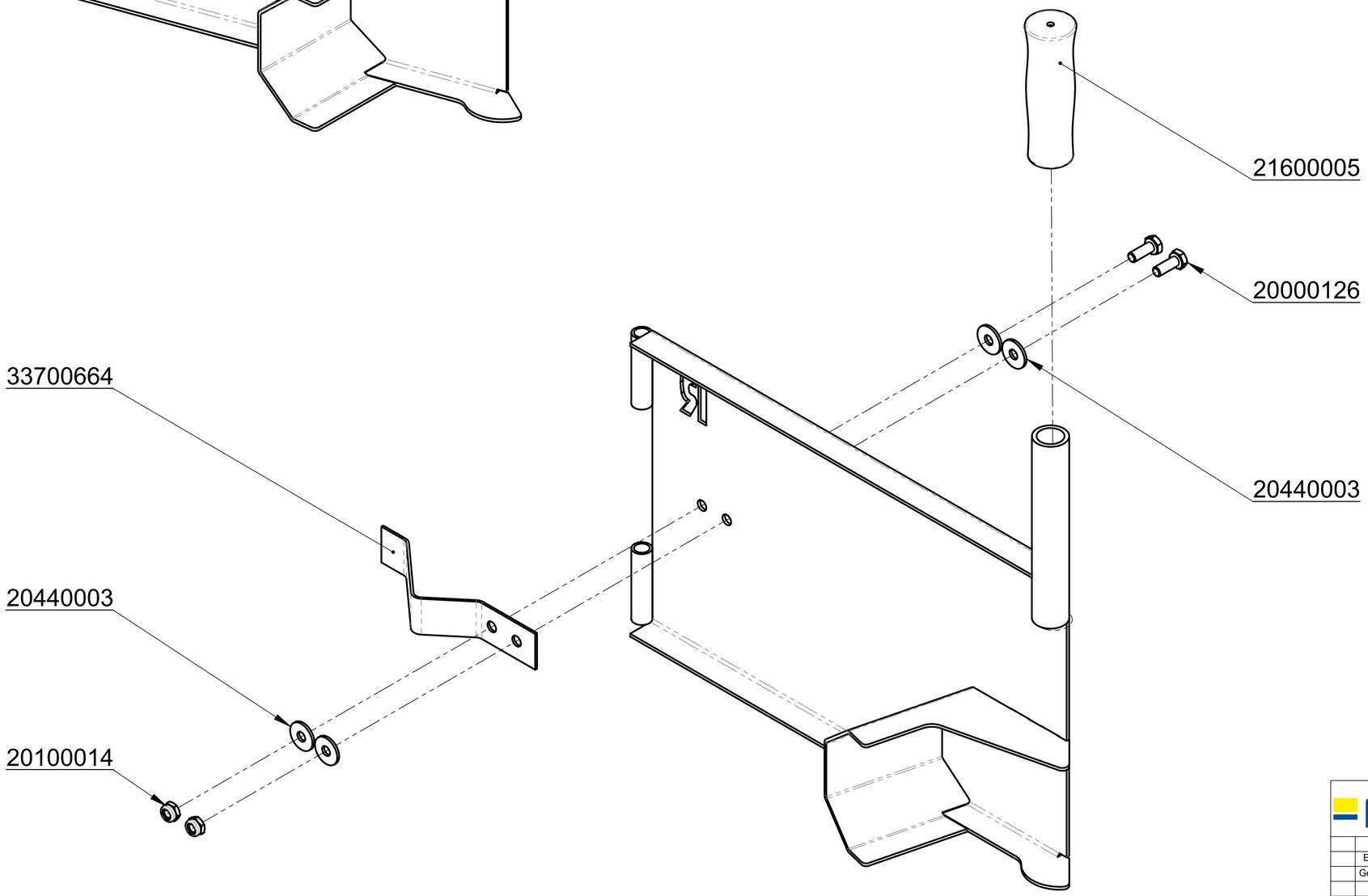

probst

© all rights reserved conform to ISO 16016

		Datum	Name
	Erst.	14.2.2023	R.Seidel
	Gepr.	14.2.2023	R.Seidel

Benennung
Klappe / Splittabweiser rechts komplett - TAS-UNI-2023

Artikelnummer/Zeichnungsnummer
E41000378

Blatt 1 von 1

Zust. Urspr. 41000249 | Ers. f. | Ers. d.

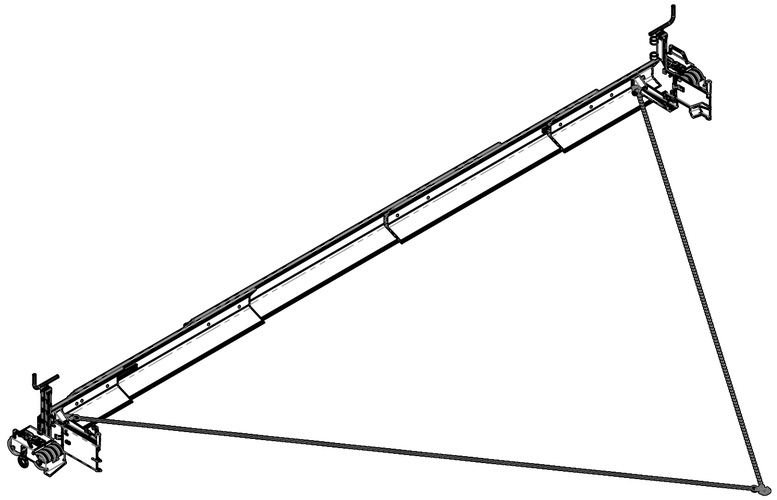

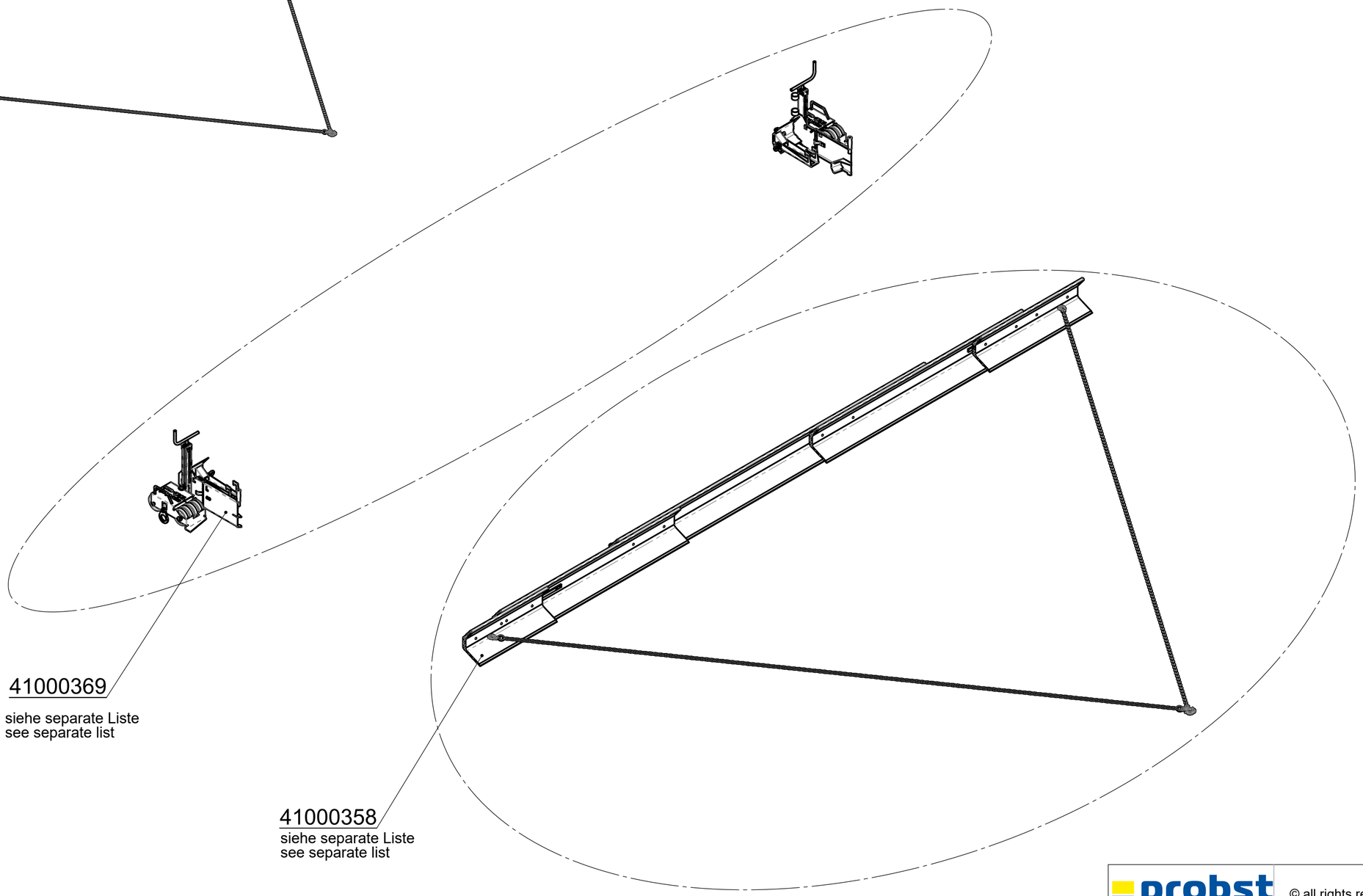

probst

© all rights reserved conform to ISO 16016

		Datum	Name
	Erst.	2.9.2022	R.Northe
	Gepr.	14.2.2023	R.Seidel

Benennung
SET-Teleskop-Abziehsystem
TAS-uni 600,
Breite max. 6000 mm

Artikelnummer/Zeichnungsnummer
E51000101

Blatt 1 von 1

Zust. Urspr. 51000043 | Ers. f. | Ers. d.

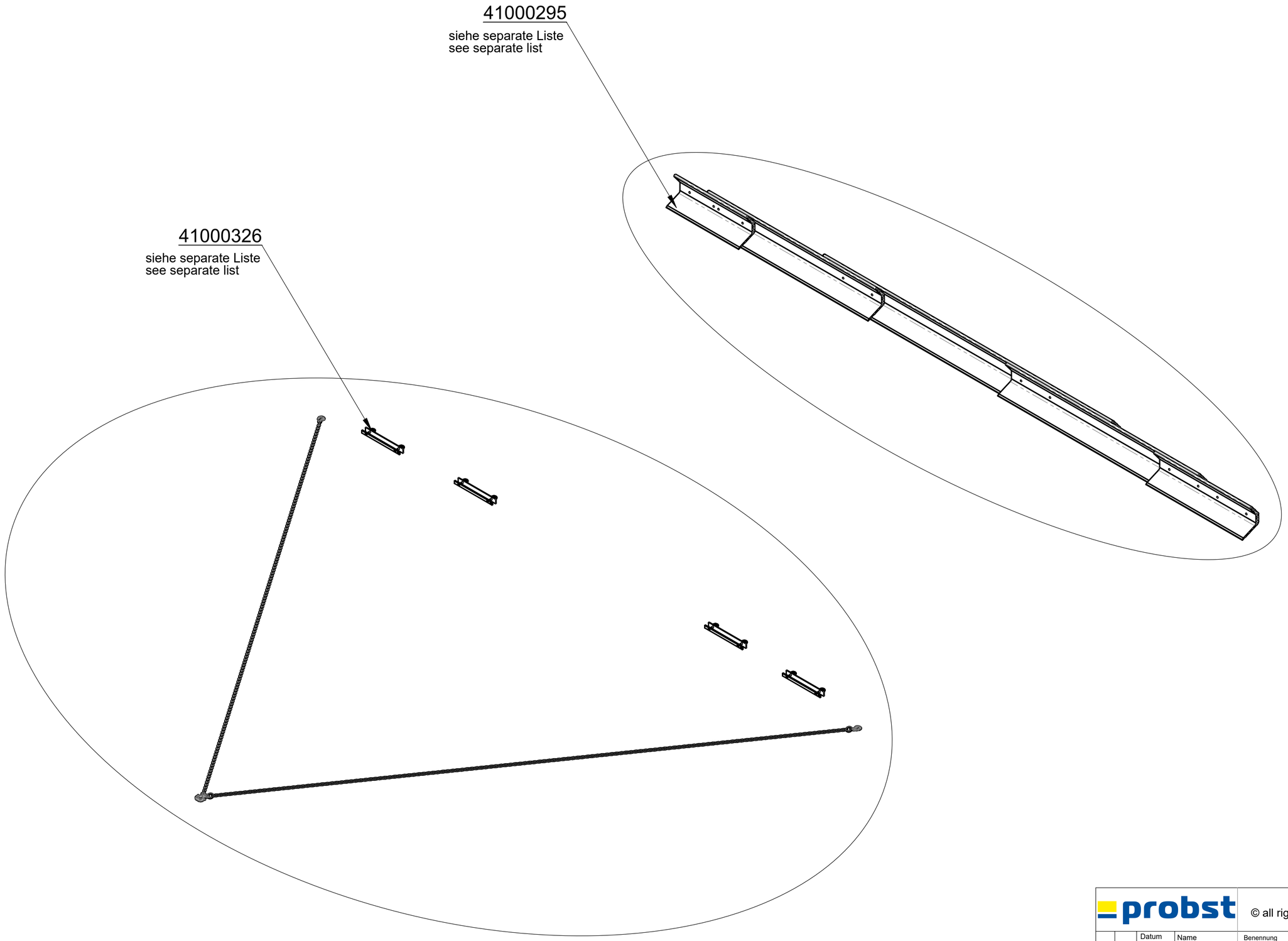

probst

© all rights reserved conform to ISO 16016

		Datum	Name
	Erst.	14.2.2023	R.Seidel
	Gepr.	14.2.2023	R.Seidel

Benennung
TAS-UNI-600 Lagerbaugruppe
Satz Alu-Profile TAS-600 mit
Montage-, Anbauteilen

Artikelnummer/Zeichnungsnummer
E41000358

Blatt 1 von 1

Zust. Urspr. Ers. f. Ers. d.

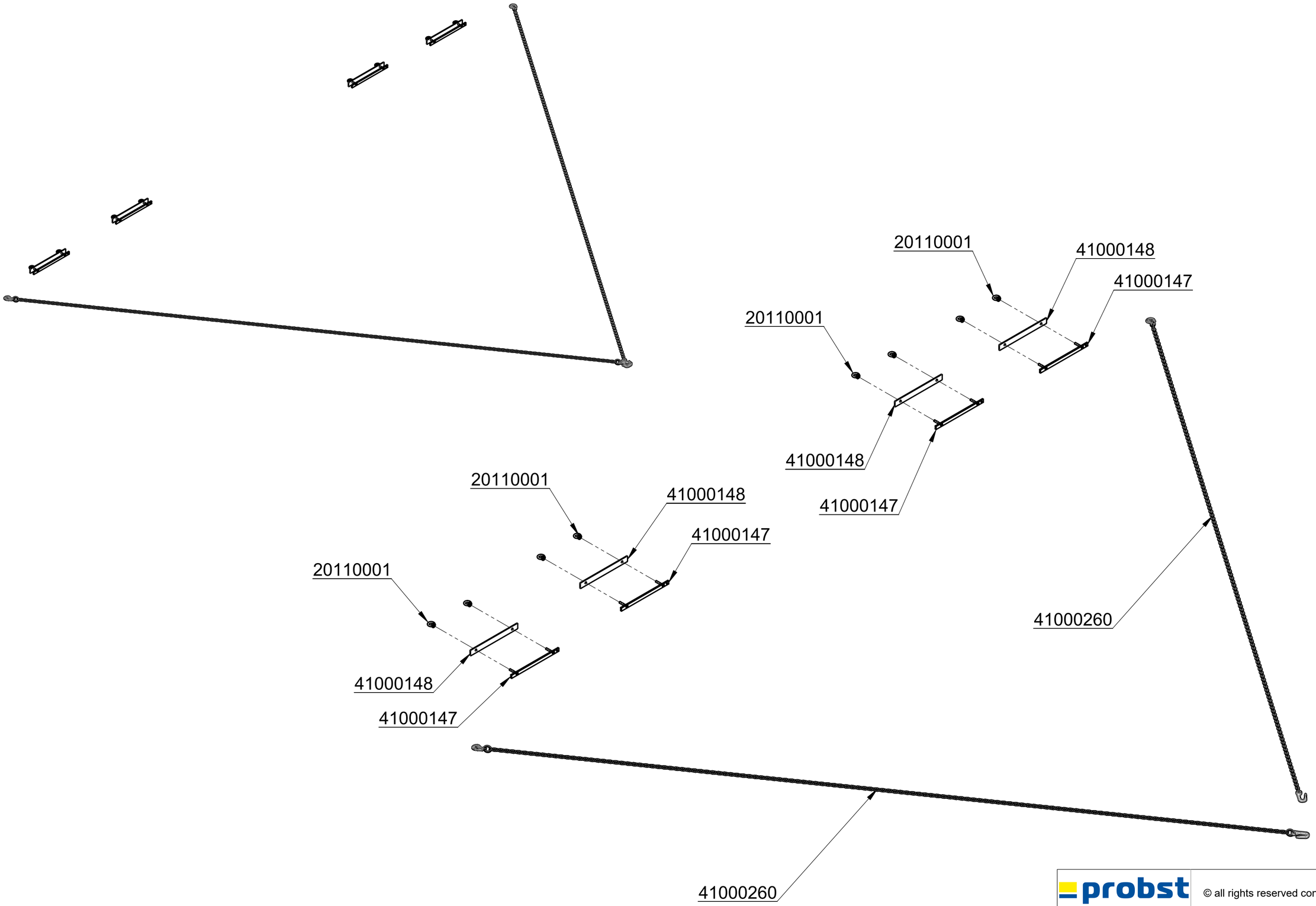

probst

© all rights reserved conform to ISO 16016

		Datum	Name
	Erst.	24.1.2017	R.Seidel
	Gepr.	24.1.2017	R.Seidel

Benennung
TAS-UNI-600 Montage-, Anbauteile

Artikelnummer/Zeichnungsnummer
E41000326

Blatt 1 von 1

Zust. | Urspr. | Ers. f. | Ers. d.

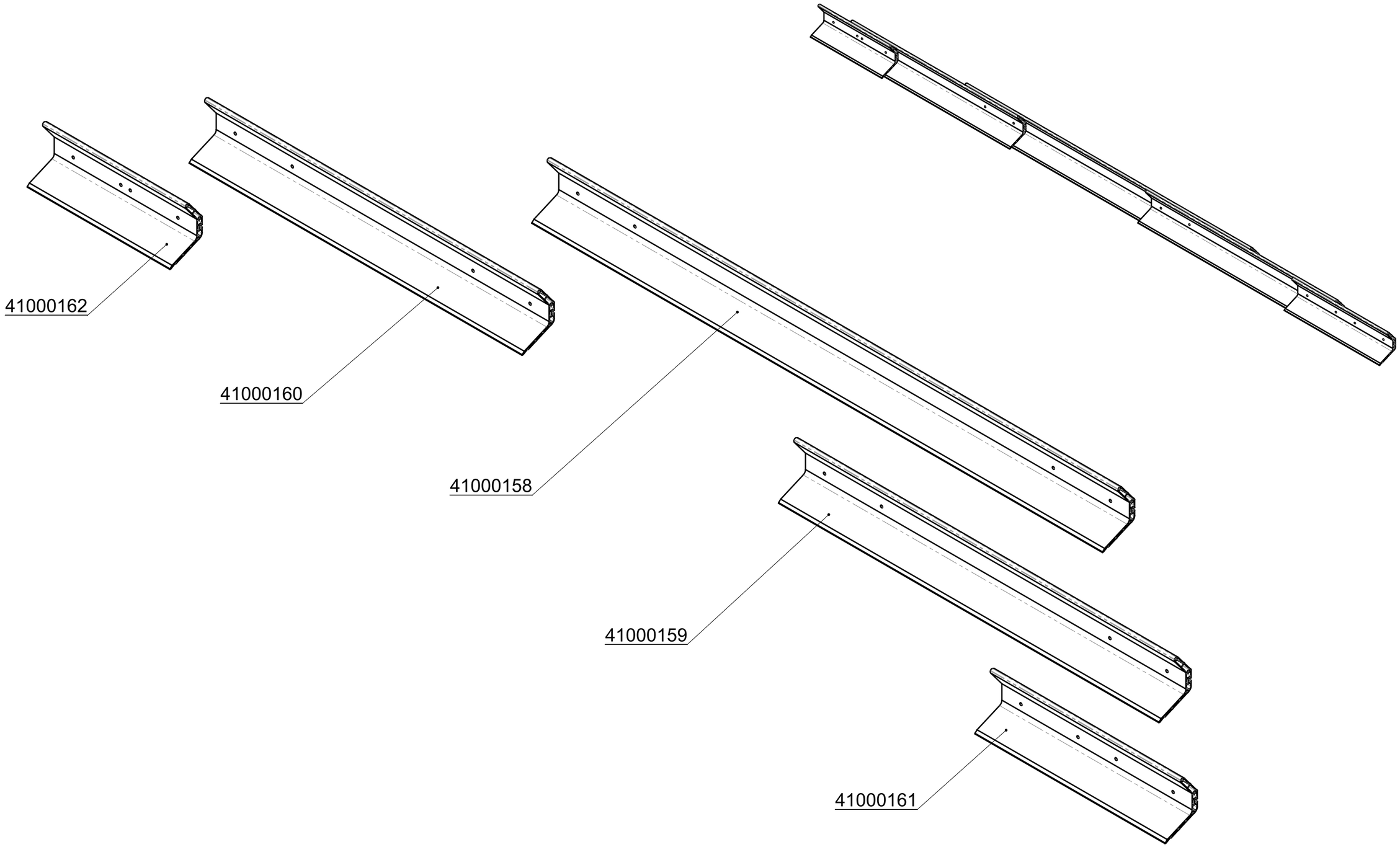

probst

© all rights reserved conform to ISO 16016

		Datum	Name
	Erst.	14.2.2023	R.Seidel
	Gepr.	14.2.2023	R.Seidel

Benennung

Satz Alu-Spezialprofile zuTas-UNI-600

best. aus: je 1x Alu Spezialprofil 750mm, 1000mm, 1750mm, 2000mm, 3000mm

Artikelnummer/Zeichnungsnummer

E41000295

Blatt 1 von 1

Zust. | Urspr. | Ers. f. | Ers. d.

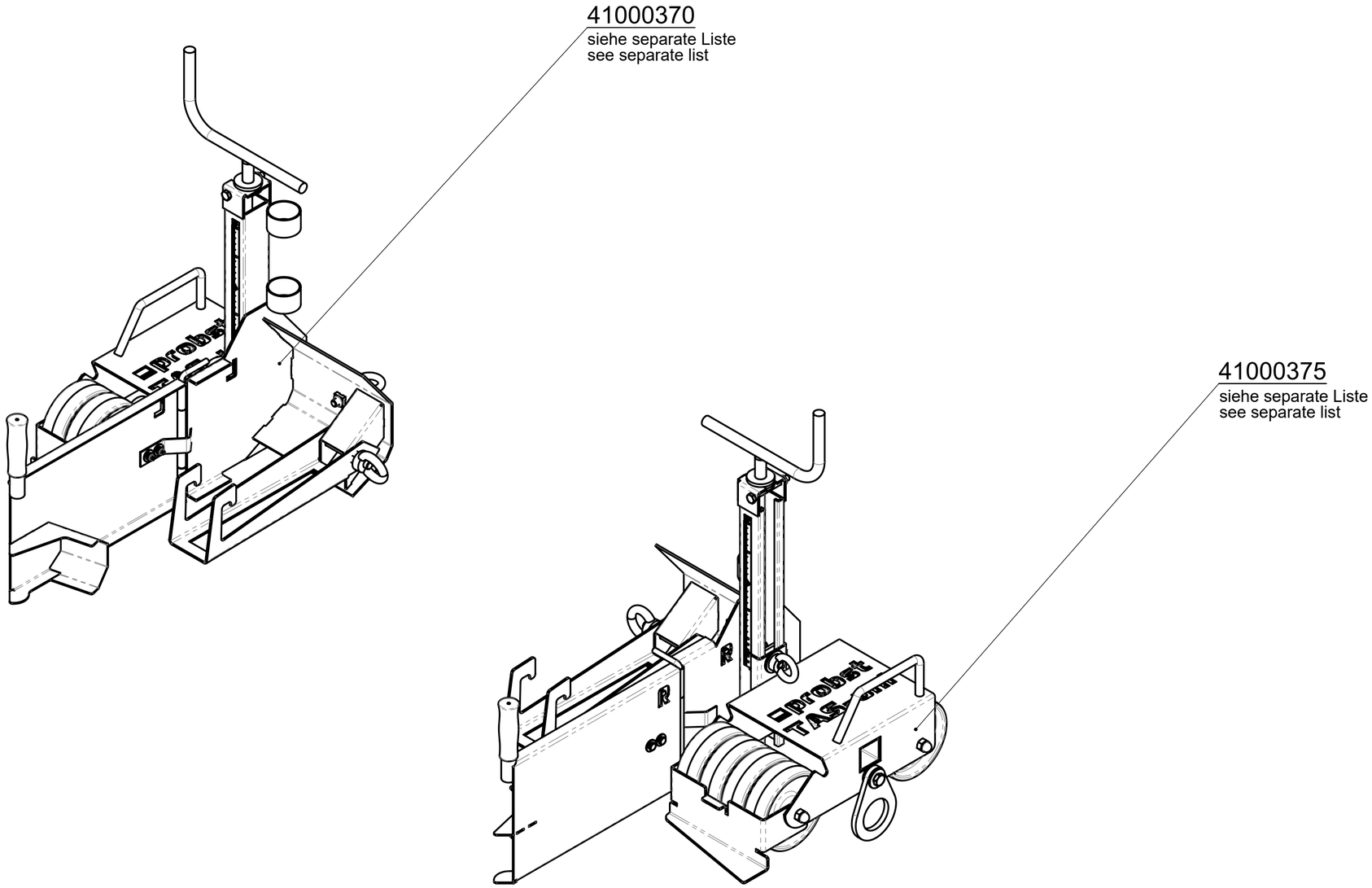

probst

© all rights reserved conform to ISO 16016

		Datum	Name
	Erst.	14.2.2023	R.Seidel
	Gepr.	14.2.2023	R.Seidel

Benennung

Seitenteil (R/L) kompl. mit Rollen

für TAS-UNI-2023

Artikelnummer/Zeichnungsnummer

E41000369

Blatt 1 von 1

Zust. Urspr. 41000256 | Ers. f. | Ers. d.

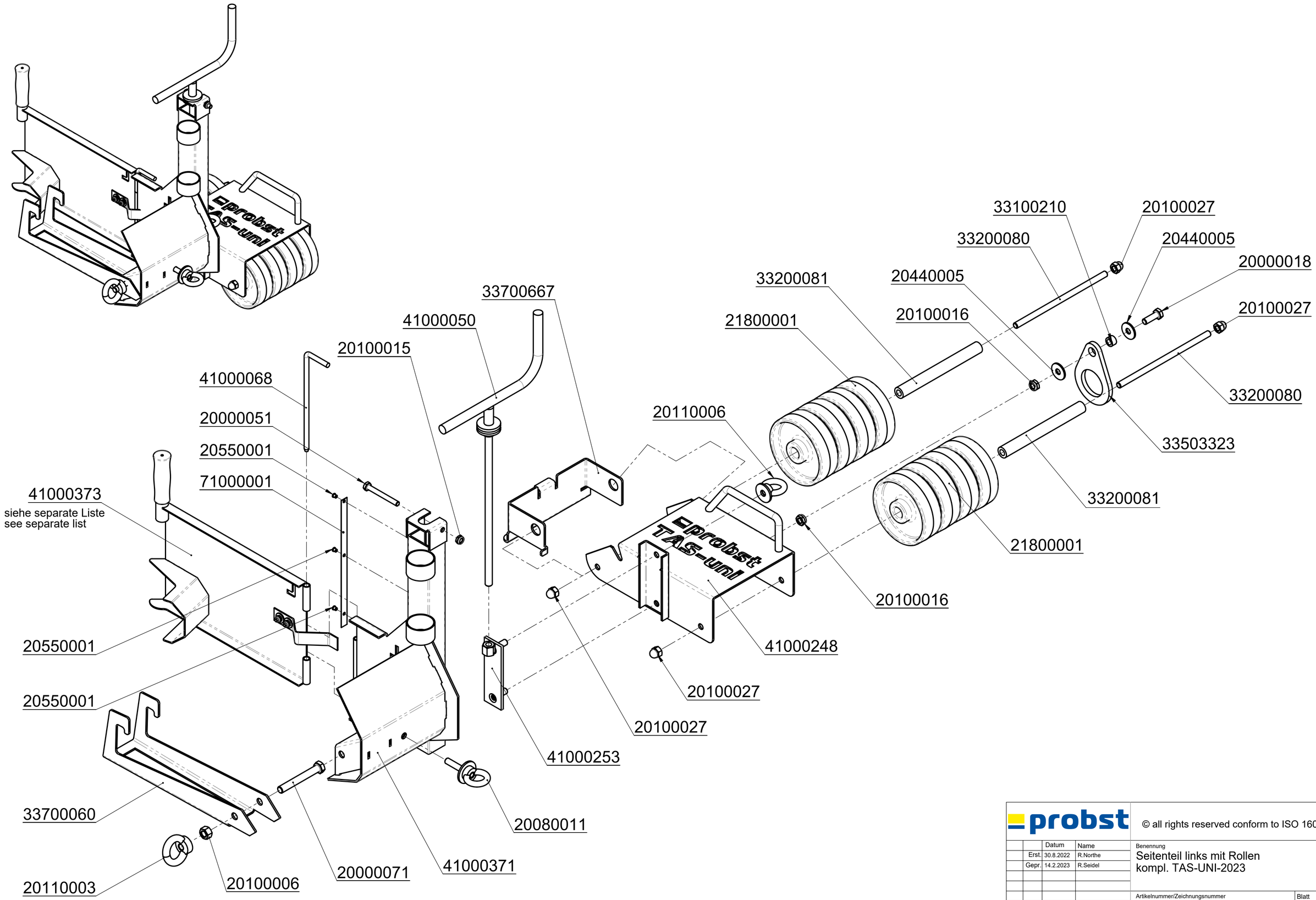

probst

© all rights reserved conform to ISO 16016

		Datum	Name
	Erst.	30.8.2022	R.Northe
	Gepr.	14.2.2023	R.Seidel

Benennung
Seitenteil links mit Rollen
kompl. TAS-UNI-2023

Artikelnummer/Zeichnungsnummer
E41000370

Blatt 1 von 1

Zust. Urspr. 41000254 | Ers. f. | Ers. d.

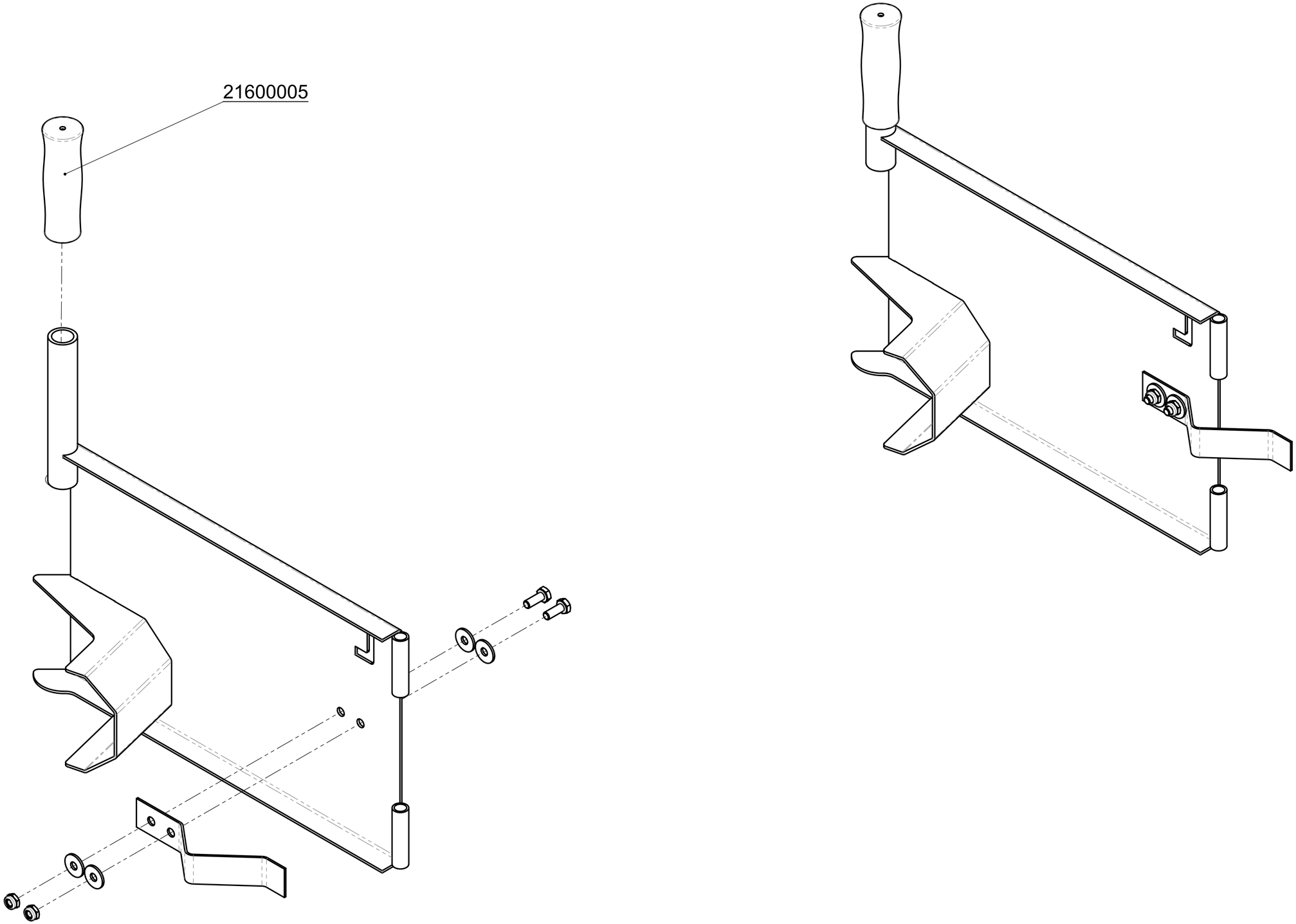

probst

© all rights reserved conform to ISO 16016

		Datum	Name
	Erst.	14.2.2023	R.Seidel
	Gepr.	14.2.2023	R.Seidel

Benennung
Klappe / Splittabweiser links
komplett für TAS-UNI-2023

Artikelnummer/Zeichnungsnummer
E41000373

Blatt 1 von 1

Zust. Urspr. 41000250 | Ers. f. | Ers. d.

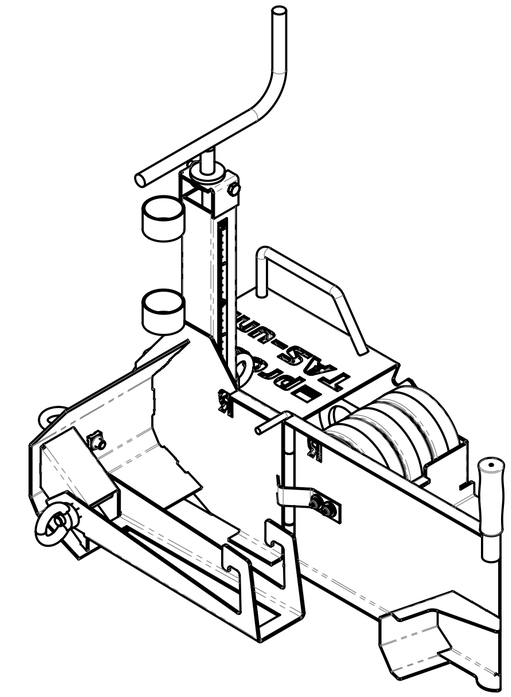

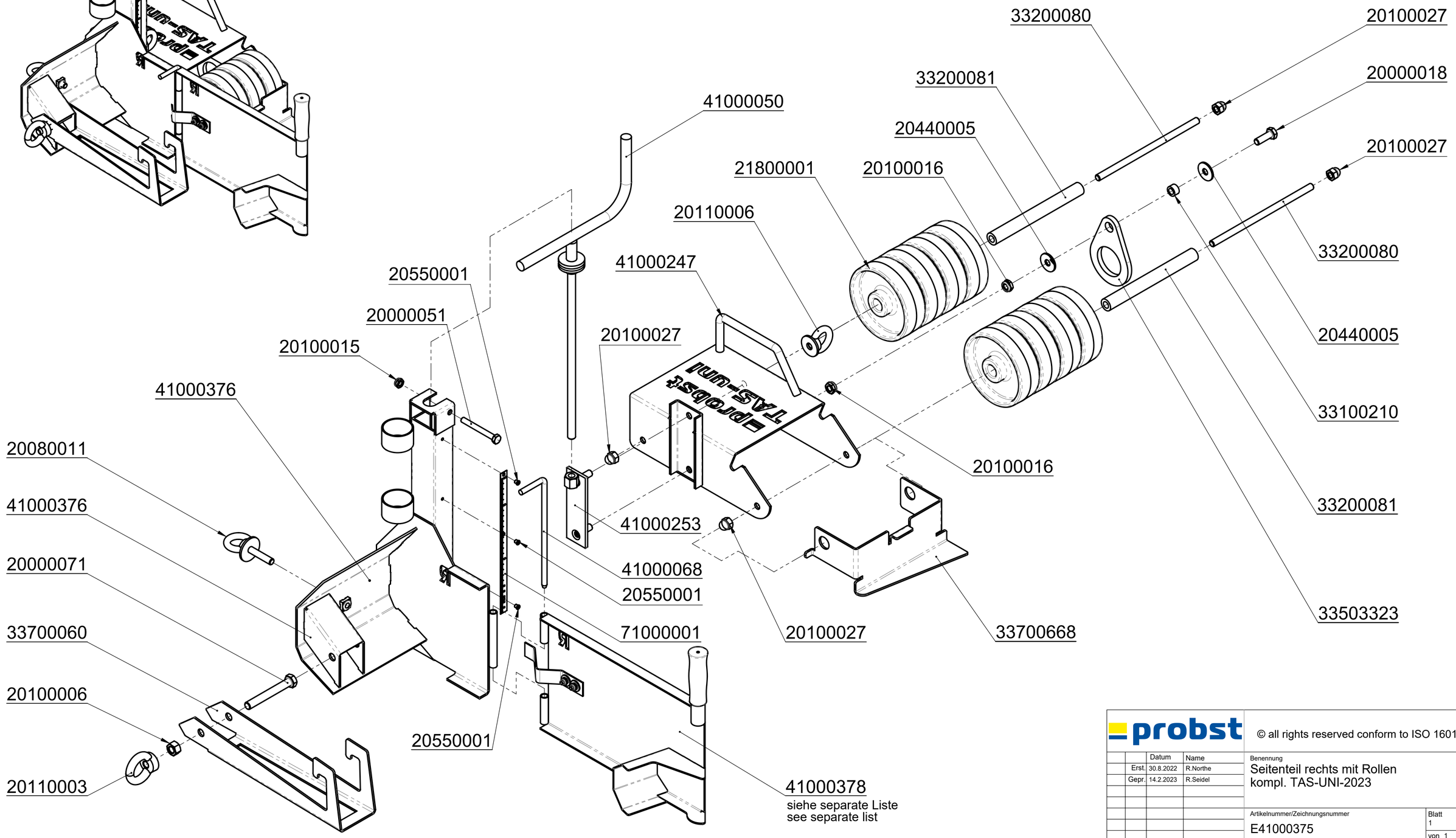

probst

© all rights reserved conform to ISO 16016

		Datum	Name
	Erst.	30.8.2022	R.Northe
	Gepr.	14.2.2023	R.Seidel

Benennung
Seitenteil rechts mit Rollen
kompl. TAS-UNI-2023

Artikelnummer/Zeichnungsnummer
E41000375

Blatt 1 von 1

Zust. | Urspr. 41000255 | Ers. f. | Ers. d.

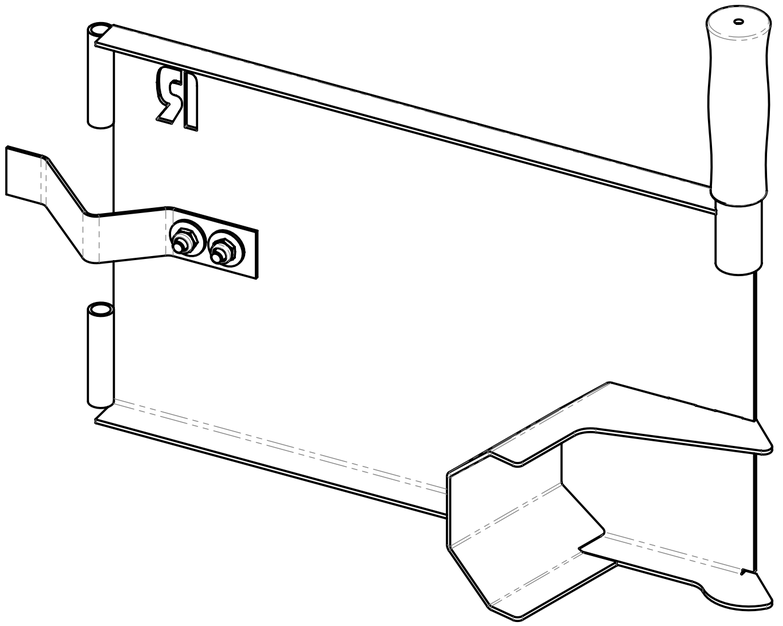

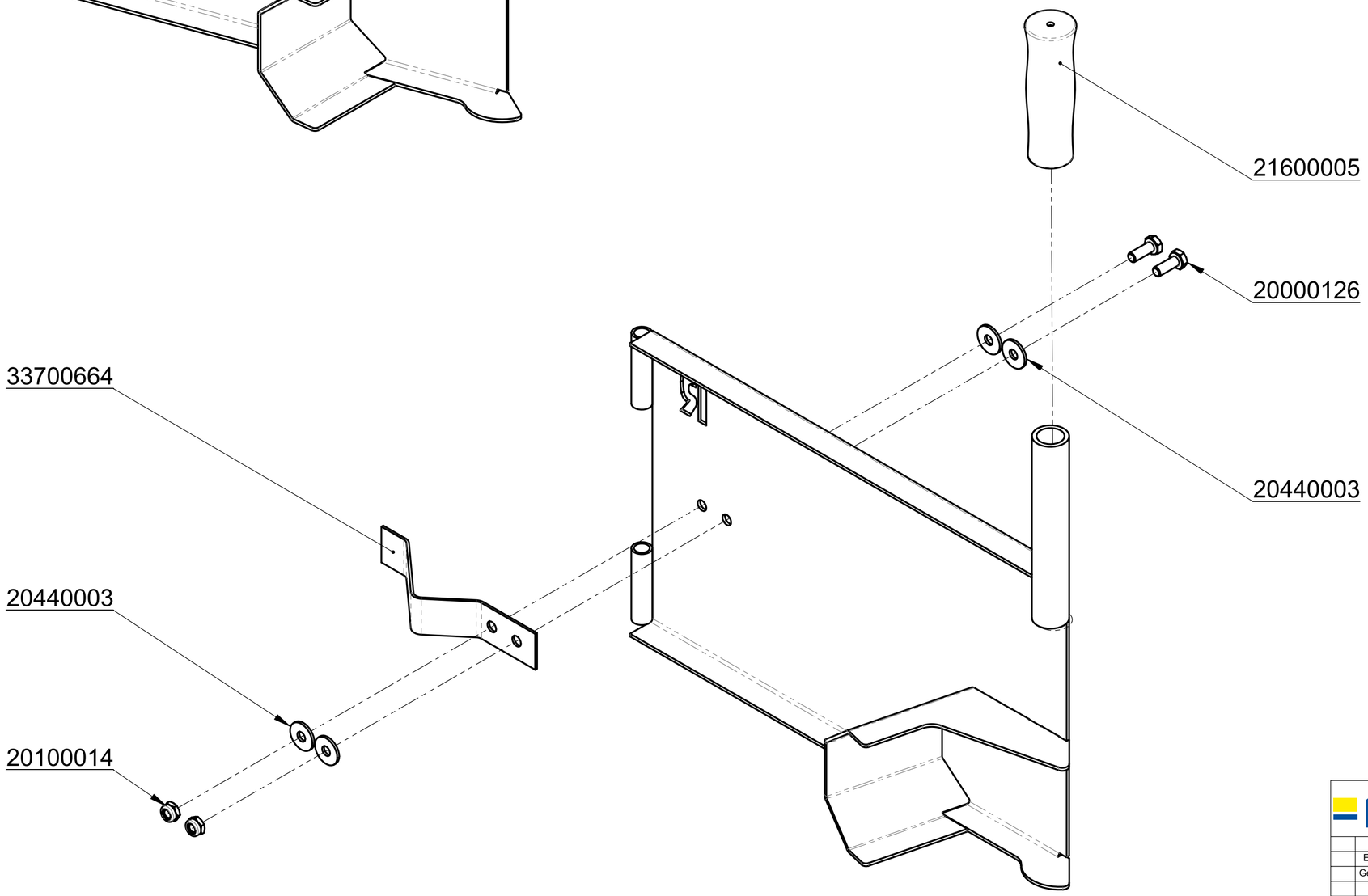

probst

© all rights reserved conform to ISO 16016

		Datum	Name
	Erst.	14.2.2023	R.Seidel
	Gepr.	14.2.2023	R.Seidel

Benennung
Klappe / Splittabweiser rechts komplett - TAS-UNI-2023

Artikelnummer/Zeichnungsnummer
E41000378

Blatt 1 von 1

Zust. Urspr. 41000249 | Ers. f. | Ers. d.

A51000100 TAS-UNI-450

29040220

29040666

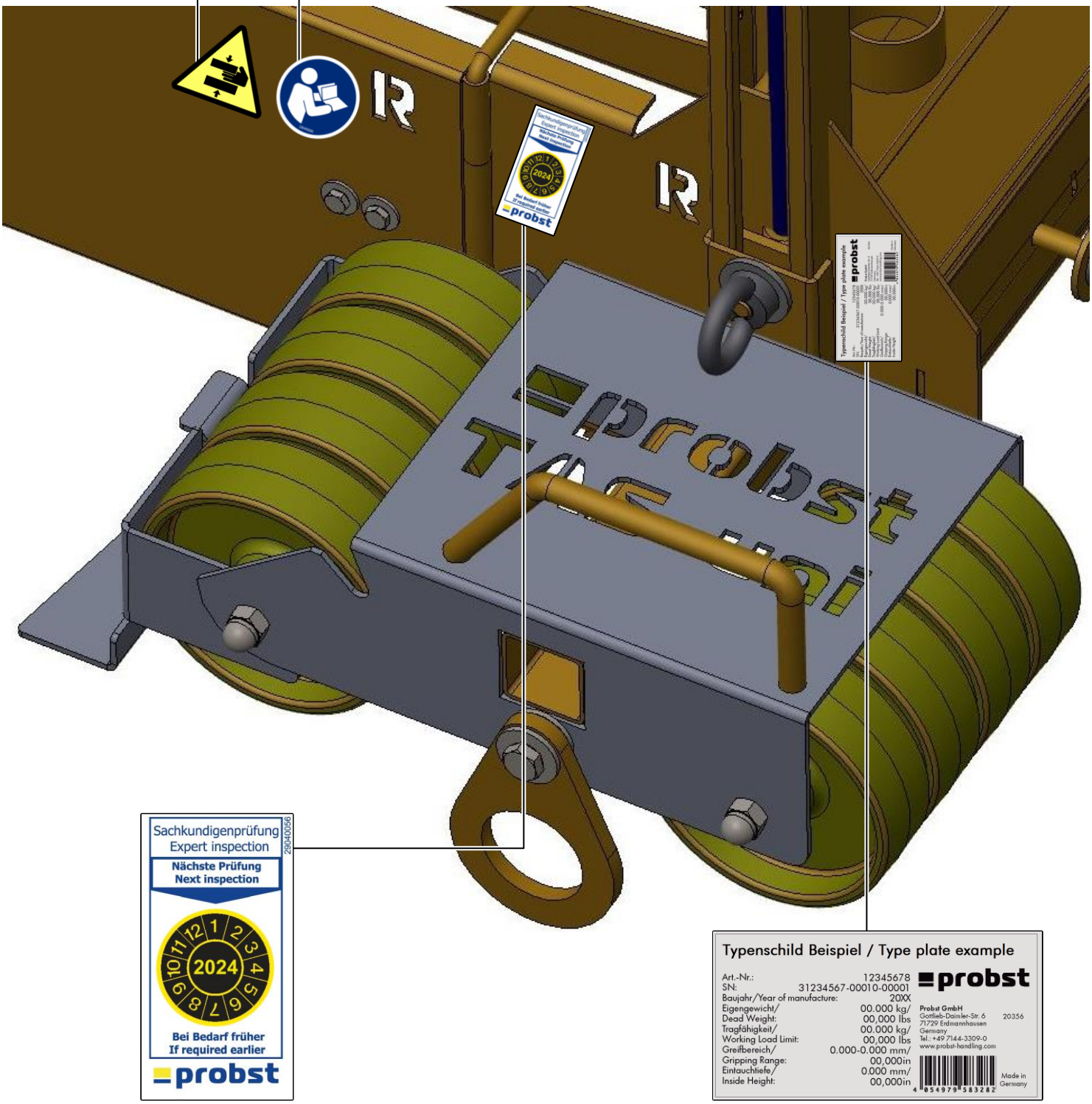

29040056

Erstellt/Created:	Zuletzt geändert/Last changed:	Blatt / Sheet:	1 / 1
27.06.2023 / Simon, Swen	----- / -----	Version:	V1

Einige der Abbildungen sind möglicherweise optionales Zubehör des Gerätes/Some of pictures may be optional equipment of the device.

A51000101 TAS-UNI-600

29040220

29040666

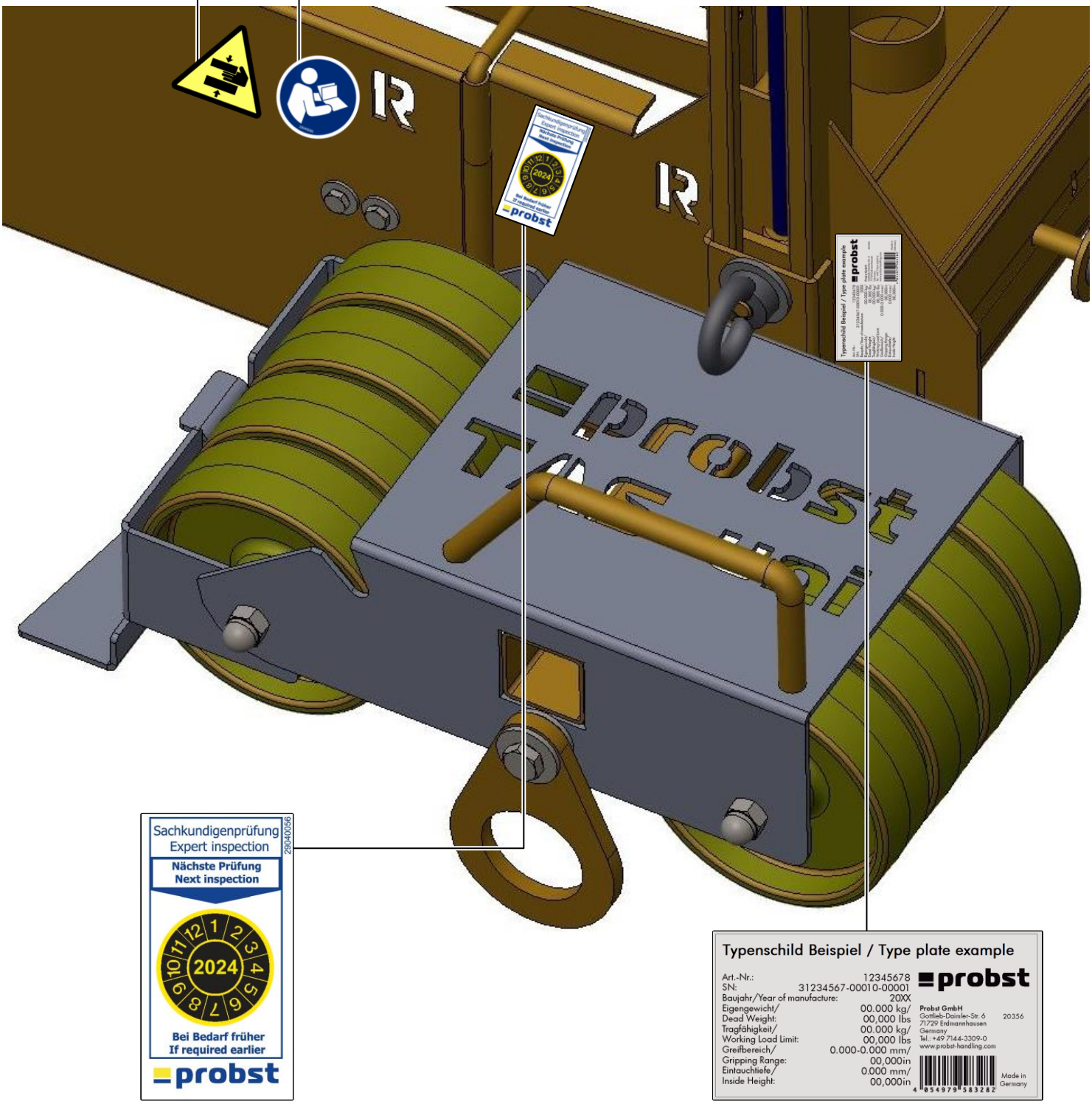

29040056

Erstellt/Created:	Zuletzt geändert/Last changed:	Blatt / Sheet:	1 / 1
27.06.2023 / Simon, Swen	----- / -----	Version:	V1

Einige der Abbildungen sind möglicherweise optionales Zubehör des Gerätes/Some of pictures may be optional equipment of the device.

DE	Bitte beachten Sie, dass das Produkt ohne vorliegende Betriebsanleitung in Landessprache nicht eingesetzt / in Betrieb gesetzt werden darf. Sollten Sie mit der Lieferung des Produkts keine Betriebsanleitung in Ihrer Landessprache erhalten haben, kontaktieren Sie uns bitte. In Länder der EU / EFTA senden wir Ihnen diese kostenlos nach. Für Länder außerhalb der EU / EFTA erstellen wir Ihnen gerne ein Angebot für eine Betriebsanleitung in Landessprache, falls die Übersetzung nicht durch den Händler/Importeur organisiert werden kann.
GB	Please note that the product may not be used / put into operation without these operating instructions in the national language. If you did not receive operating instructions in your national language with the delivery of the product, please contact us. In countries of the EU / EFTA we will send them to you free of charge. For countries outside the EU / EFTA, we will be pleased to provide you with an offer for an operating manual in the national language if the translation cannot be organised by the dealer/importer.
FR	Veuillez noter que le produit ne doit pas être utilisé / mis en service sans le présent mode d'emploi dans la langue du pays. Si vous n'avez pas reçu de mode d'emploi dans votre langue lors de la livraison du produit, veuillez nous contacter. Dans les pays de l'UE / AELE, nous vous l'enverrons gratuitement. Pour les pays en dehors de l'UE / AELE, nous vous soumettons volontiers une offre pour un mode d'emploi dans la langue du pays si la traduction ne peut pas être organisée par le revendeur / l'importateur.
IT	Si prega di notare che il prodotto non può essere utilizzato/messo in funzione senza le istruzioni per l'uso nella lingua locale. Se con la consegna del prodotto non avete ricevuto le istruzioni per l'uso nella vostra lingua nazionale, contattateci. Le invieremo gratuitamente nei Paesi UE/EFTA. Per i Paesi al di fuori dell'UE/EFTA, saremo lieti di fornirvi un preventivo per le istruzioni per l'uso nella lingua locale se la traduzione non può essere organizzata dal rivenditore/importatore.
NL	Houd er rekening mee dat het product niet mag worden gebruikt / in gebruik genomen zonder bedieningshandleiding in de lokale taal. Als u bij de levering van het product geen bedieningshandleiding in uw landstaal hebt ontvangen, neem dan contact met ons op. Wij sturen u deze gratis toe in de EU/EVA-landen. Voor landen buiten de EU/EVA doen wij u graag een voorstel voor een gebruiksaanwijzing in de lokale taal als de vertaling niet kan worden geregeld door de dealer/importeur.
ES	Tenga en cuenta que el producto no puede utilizarse / ponerse en funcionamiento sin instrucciones de uso en el idioma local. Si no ha recibido las instrucciones de funcionamiento en su idioma nacional con la entrega del producto, póngase en contacto con nosotros. Se las enviaremos gratuitamente en los países de la UE / AELC. Para los países fuera de la UE / AELC, estaremos encantados de proporcionarle un presupuesto para las instrucciones de funcionamiento en el idioma local si la traducción no puede ser organizada por el distribuidor / importador.
PL	Należy pamiętać, że produkt nie może być używany / uruchamiany bez instrukcji obsługi w lokalnym języku. Jeśli wraz z produktem nie dostarczono instrukcji obsługi w języku danego kraju, prosimy o kontakt. Wyślemy ją bezpłatnie w krajach UE/EFTA. W przypadku krajów spoza UE / EFTA z przyjemnością przedstawimy wycenę instrukcji obsługi w języku lokalnym, jeśli sprzedawca / importer nie może zorganizować tłumaczenia.
BG	Моля, обърнете внимание, че продуктът не може да се използва/въвежда в експлоатация без инструкции за експлоатация на местния език. Ако с доставката на продукта не сте получили инструкции за експлоатация на вашия национален език, моля, свържете се с нас. Ние ще ви ги изпратим безплатно в страните от ЕС/ЕАСТ. За страните извън ЕС/ЕАСТ с удоволствие ще Ви предоставим оферта за инструкции за експлоатация на местния език, ако преводът не може да бъде организиран от търговеца/вносителя.
DK	Vær opmærksom på, at produktet ikke må anvendes / tages i brug uden en betjeningsvejledning på det lokale sprog. Hvis du ikke har modtaget en betjeningsvejledning på dit nationale sprog ved levering af produktet, bedes du kontakte os. Vi sender den gratis til dig i EU/EFTA-lande. I lande uden for EU/EFTA giver vi gerne et tilbud på en brugsanvisning på det lokale sprog, hvis oversættelsen ikke kan organiseres af forhandleren/importøren.
ET	Pange tähele, et toodet ei tohi kasutada / kasutusele võtta ilma kohalikus keeles koostatud kasutusjuhendita. Kui te ei ole toote tarnimisel saanud kasutusjuhendit teie riigikeeles, võtke meiega ühendust. Me saadame need teile tasuta ELi/EFTA riikides. Väljaspool ELi/EFTA riike esitame teile hea meelega pakkumise kohalikus keeles kasutusjuhendi saamiseks, kui edasimüüja/importija ei saa tõlkimist korraldada.
FI	Huomaa, että tuotetta ei saa käyttää / ottaa käyttöön ilman paikalliskielisiä käyttöohjeita. Jos et ole saanut käyttöohjeita kansallisella kielelläsi tuotteen toimituksen yhteydessä, ota meihin yhteyttä. Lähetämme ne sinulle maksutta EU- / EFTA-maissa. EU:n / EFTA:n ulkopuolisissa maissa annamme mielellämme tarjouksen käyttöohjeista paikallisella kielellä, jos jälleenmyyjä / maahantuoja ei voi järjestää käännöstä.
GR	Λάβετε υπόψη ότι το προϊόν δεν επιτρέπεται να χρησιμοποιηθεί/να τεθεί σε λειτουργία χωρίς οδηγίες λειτουργίας στην τοπική γλώσσα. Εάν δεν έχετε λάβει οδηγίες λειτουργίας στην εθνική σας γλώσσα με την παράδοση του προϊόντος, παρακαλούμε επικοινωνήστε μαζί μας. Θα σας τις στείλουμε δωρεάν στις χώρες της ΕΕ / ΕΖΕΣ. Για χώρες εκτός ΕΕ / ΕΖΕΣ, θα χαρούμε να σας παρέχουμε προσφορά για οδηγίες λειτουργίας στην τοπική γλώσσα, εάν η μετάφραση δεν μπορεί να οργανωθεί από τον αντιπρόσωπο / εισαγωγέα.
IS	Vinsamlega athugið að ekki má nota/taka í notkun vöruna nema notkunarleiðbeiningar séu á heimatungumáli. Ef þú fékkst ekki notkunarhandbók á þínu tungumáli þegar varan var afhent, vinsamlegast hafðu samband við okkur. Við munum senda þér þetta ókeypis til ESB / EFTA landa. Fyrir lönd utan ESB / EFTA munum við gjarnan veita þér tilboð um notkunarhandbók á heimatungumáli ef söluaðili/innflytjandi getur ekki skipulagt þýðinguna.
HR	Imajte na umu da se proizvod ne smije koristiti/pustiti u rad bez uputa za uporabu na lokalnom jeziku. Ako niste primili priručnik za uporabu na vašem lokalnom jeziku kada je proizvod isporučen, kontaktirajte nas. Poslat ćemo vam ih besplatno u zemlje EU / EFTA. Za zemlje izvan EU / EFTA, rado ćemo vam pružiti ponudu za priručnik za uporabu na lokalnom jeziku ako prijevod ne može organizirati trgovac/uvoznik.
LV	Lūdzu, ņemiet vērā, ka izstrādājumu nedrīkst lietot/nodot ekspluatācijā bez lietošanas instrukcijas vietējā valodā. Ja līdz ar izstrādājuma piegādi neesat saņēmis lietošanas instrukciju valsts valodā, lūdzu, sazinieties ar mums. ES/EFTA valstīs mēs jums tās nosūtīsim bez maksas. Valstīs ārpus ES/EFTA valstīm, ja tulkojumu nevarēs nodrošināt tirgotājs/importētājs, mēs labprāt sniegsim jums ekspluatācijas instrukciju vietējā valodā.
LT	Atkreipkite dėmesį, kad gaminio negalima naudoti ir (arba) pradėti eksploatuoti be naudojimo instrukcijos vietine kalba. Jei kartu su gaminio pristatymu negavote naudojimo instrukcijos savo šalies kalba, susisiekite su mumis. ES / ELPA šalyse jas išsiųsime nemokamai. ES / ELPA nepriklausančiose šalyse mes mielai pateiksime jums eksploatavimo instrukcijų vietine kalba pasiūlymą, jei pardavėjas / importuotojas negalės išversti instrukcijų į vietinę kalbą.
NO	Vær oppmerksom på at produktet ikke må brukes/tas i bruk uten en bruksanvisning på det lokale språket. Hvis du ikke har mottatt en bruksanvisning på ditt eget språk ved levering av produktet, ber vi deg ta kontakt med oss. Vi sender deg bruksanvisningen kostnadsfritt i EU/EFTA-land. For land utenfor EU/EFTA gir vi deg gjerne et tilbud på en bruksanvisning på det lokale språket hvis oversettelsen ikke kan ordnes av forhandleren/importøren.
PT	Tenha em atenção que o produto não pode ser utilizado/colocado em funcionamento sem um manual de instruções na língua local. Se não tiver recebido o manual de instruções na sua língua nacional com a entrega do produto, contacte-nos. O envio é gratuito nos países da UE / EFTA. Para os países fora da UE / EFTA, teremos todo o gosto em fornecer-lhe um orçamento para o manual de instruções na língua local, se a tradução não puder ser organizada pelo revendedor / importador.
RO	Vă rugăm să rețineți că produsul nu poate fi utilizat / pus în funcțiune fără instrucțiuni de utilizare în limba locală. Dacă nu ați primit instrucțiuni de utilizare în limba dvs. națională odată cu livrarea produsului, vă rugăm să ne contactați. Vi le vom trimite gratuit în țările UE / AELS. Pentru țările din afara UE / AELS, vom fi bucuroși să vă furnizăm o ofertă pentru instrucțiuni de utilizare în limba locală, dacă traducerea nu poate fi organizată de către dealer / importator.
SE	Observera att produkten inte får användas / tas i drift utan bruksanvisning på det lokala språket. Om du inte har fått en bruksanvisning på ditt språk i samband med leveransen av produkten, vänligen kontakta oss. Vi skickar dem kostnadsfritt till dig i EU / EFTA-länder. För länder utanför EU / EFTA ger vi dig gärna en offert på bruksanvisningar på det lokala språket om översättningen inte kan organiseras av återförsäljaren / importören.
SK	Upozorňujeme, že výrobok sa nesmie používať/uvádzať do prevádzky bez návodu na obsluhu v miestnom jazyku. Ak ste spolu s výrobkom nedostali návod na obsluhu vo vašom národnom jazyku, kontaktujte nás. V krajinách EÚ/EZVO vám ich zašleme bezplatne. V krajinách mimo EÚ/EZVO vám radi poskytneme cenovú ponuku na návod na obsluhu v miestnom jazyku, ak preklad nemôže zabezpečiť predajca/dovozca.
SL	Upoštevajte, da izdelka ne smete uporabljati brez navodil za uporabo v lokalnem jeziku. Če z dostavo izdelka niste prejeli navodil za uporabo v nacionalnem jeziku, se obrnite na nas. V državah EU/EFTA vam jih bomo poslali brezplačno. Za države zunaj EU/EFTA vam bomo z veseljem pripravili ponudbo za navodila za uporabo v lokalnem jeziku, če prevoda ne more zagotoviti prodajalec/uvoznik.
CZ	Upozorňujeme, že výrobek nesmí být používán / uveden do provozu bez návodu k obsluze v místním jazyce. Pokud jste spolu s výrobkem neobdrželi návod k obsluze ve svém národním jazyce, kontaktujte nás. V zemích EU/EFTA vám je zašleme zdarma. V zemích mimo EU/EFTA vám rádi poskytneme nabídku návodu k obsluze v místním jazyce, pokud překlad nemůže zajistit prodejce/dovozce.
HU	Felhívjuk figyelmét, hogy a termék nem használható/helyezhető üzembe a helyi nyelven kiadott használati utasítás nélkül. Ha a termék szállításával együtt nem kapta meg a nemzeti nyelven készült használati utasítást, kérjük, lépjen kapcsolatba velünk. Az EU/EFTA-országokban ingyenesen elküldjük Önnek. Az EU / EFTA-n kívüli országok esetében szívesen adunk Önnek árajánlatot a helyi nyelvű kezelési útmutatóra, ha a fordítást a kereskedő / importőr nem tudja megszervezni.